AX0041

BREVETTATO

Specifiche tecniche

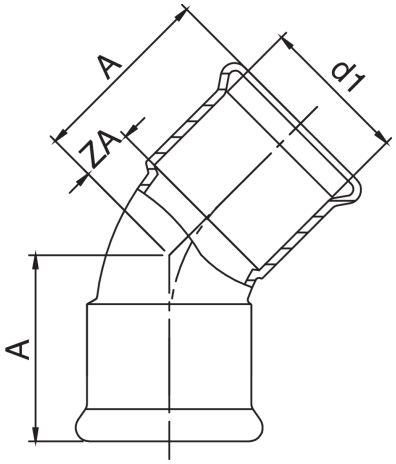

D1	BAG	MASTER BOX	CODICE	A	ZA
76,1	1	5	AX0041076076000	98	43
88,9	1	6	AX0041089089000	112	49
108	1	2	AX0041108108000	138	61

Applicazioni

DRINKING WATER · HEATING · HVAC · COMPRESSED AIR · FIREFIGHTING · MARINE · STEAM · SOLAR · INDUSTRIAL