BONOMI GROUP

RUBINETTERIE BRESCIANE

frabo press 316 M

# AX0002

FRABO

**BREVETTATO**

SECURFRABO

## Specifiche tecniche

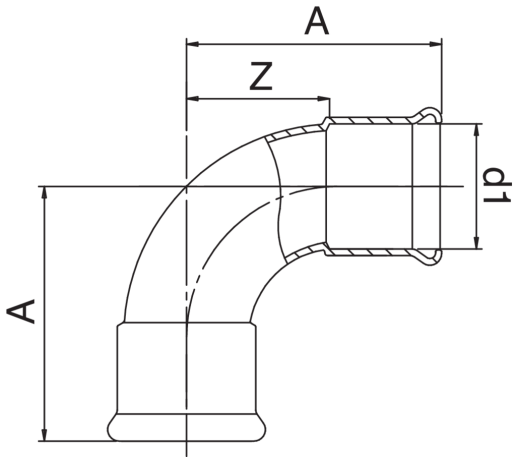


| D1 | BAG | MASTER BOX | CODICE | A | Z |
|---|---|---|---|---|---|
| 76,1 | 1 | 5 | AX0002076076000 | 145 | 91 |
| 88,9 | 1 | 4 | AX0002089089000 | 172 | 111 |
| 108 | 1 | 2 | AX0002108108000 | 208 | 132 |

## Applicazioni

DRINKING WATER · HEATING · HVAC · COMPRESSED AIR · FIREFIGHTING · MARINE · STEAM · SOLAR · INDUSTRIAL