BONOMI GROUP

RUBINETTERIE BRESCIANE

TURBO PRESS

599305

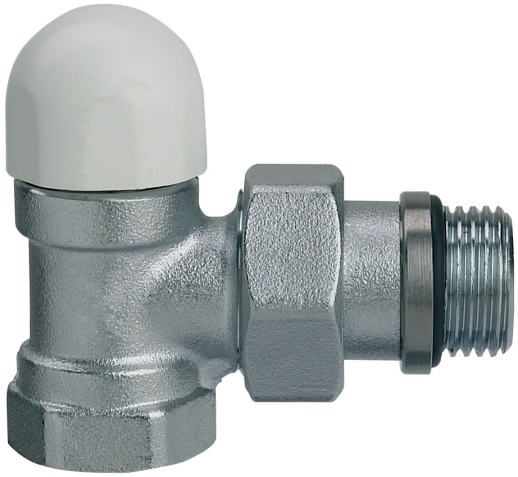

Detentore ad angolo con attacco per tubi ferro.

Specifiche tecniche

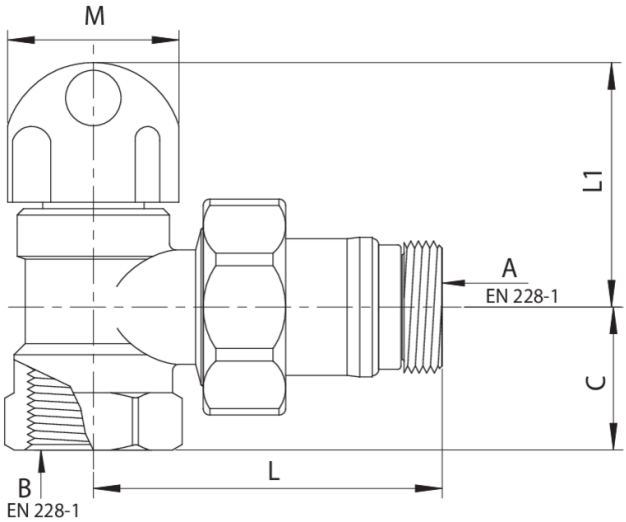

TRATTAMENTO - TREATMENT	A X B	BAG	BOX	MASTER BOX	CODICE	C	D	L	L1	M
Nichelato - Nickel plated	3/8" x 3/8"	-	15	90	59930503	30	50	45	80	27
Nichelato - Nickel plated	1/2" x 1/2"	-	15	90	59930504	28	54	45	82	27
Nichelato - Nickel plated	3/4" x 3/4"	-	10	60	59930505	28	57	45	85	27
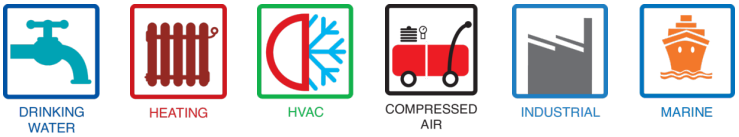
Applicazioni