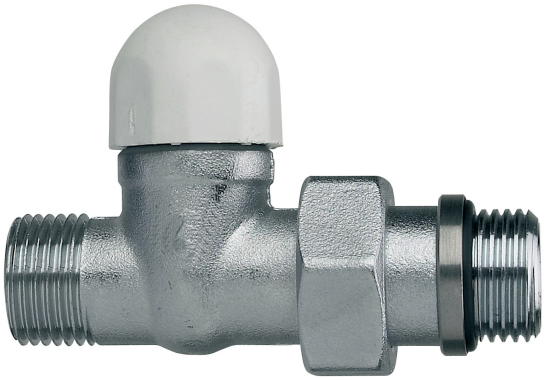

599200

Detentore diritto con attacco per tubi rame e multistrato.

Specifiche tecniche

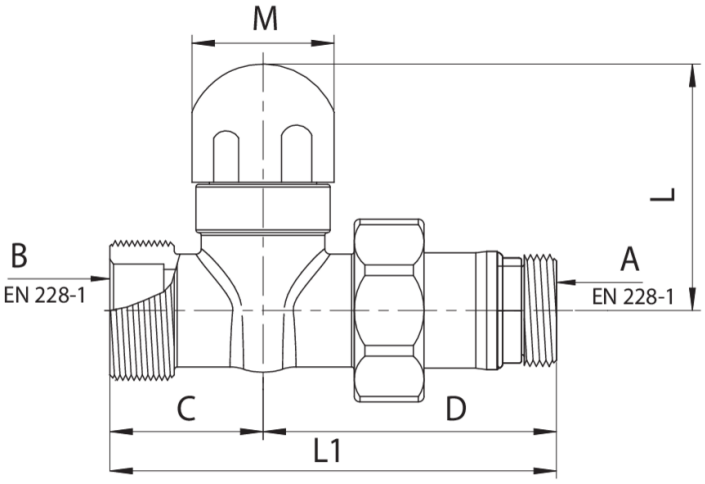

TRATTAMENTO - TREATMENT	A	B	BAG	BOX	MASTER BOX	CODICE	C	D	L1	L	M
Nichelato - Nickel plated	3/8"	16 x 1/2"	-	15	90	5992000403	30	50	80	45	27
Nichelato - Nickel plated	1/2"	16 x 1/2"	-	15	90	5992000404	30	53	83	45	27
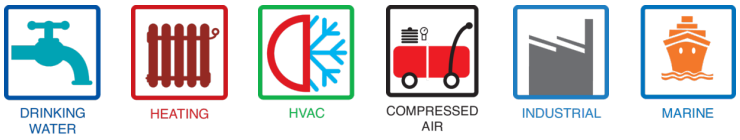
Applicazioni