595024

Valvola sfiato radiatori con autotenuta.

Specifiche tecniche

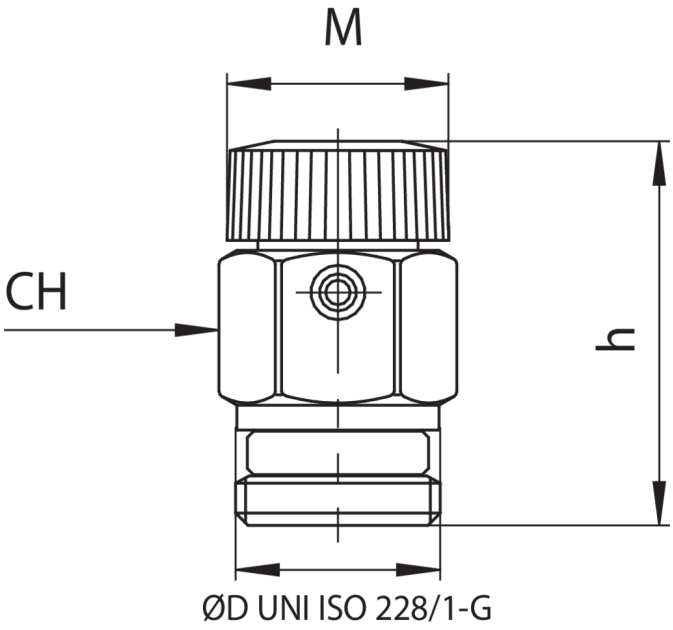

TRATTAMENTO - TREATMENT	MISURA - SIZE	BAG	BOX	MASTER BOX	CODICE	H	M	CH
Nichelato - Nickel plated	1/4"	-	50	200	59502402	30	18	13
Nichelato - Nickel plated	3/8"	-	50	200	59502403	30	18	17
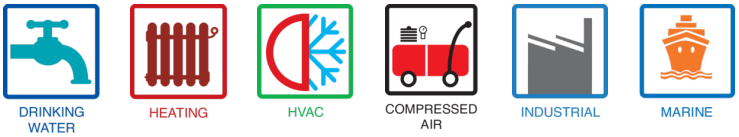
Applicazioni