595020

Valvola diritta di sfogo aria automatica.

Specifiche tecniche

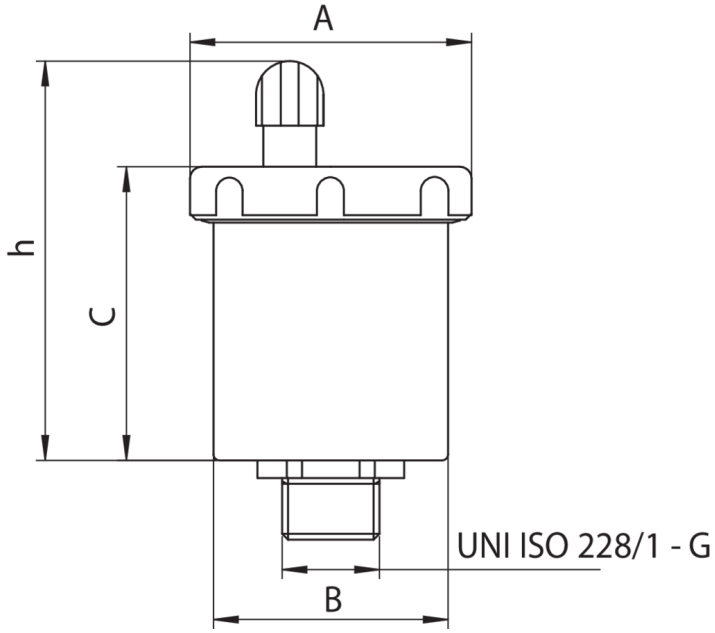

TRATTAMENTO - TREATMENT	MISURA - SIZE	BAG	BOX	MASTER BOX	CODICE	A	B	C	H
Nichelato - Nickel plated	3/8"	-	10	40	59502003	48	40	50	68
Nichelato - Nickel plated	1/2"	-	10	40	59502004	48	40	50	68
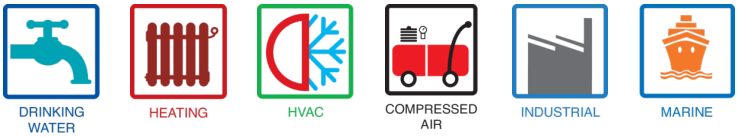
Applicazioni