595011

Tappo maschio in ottone con O-ring.

Specifiche tecniche

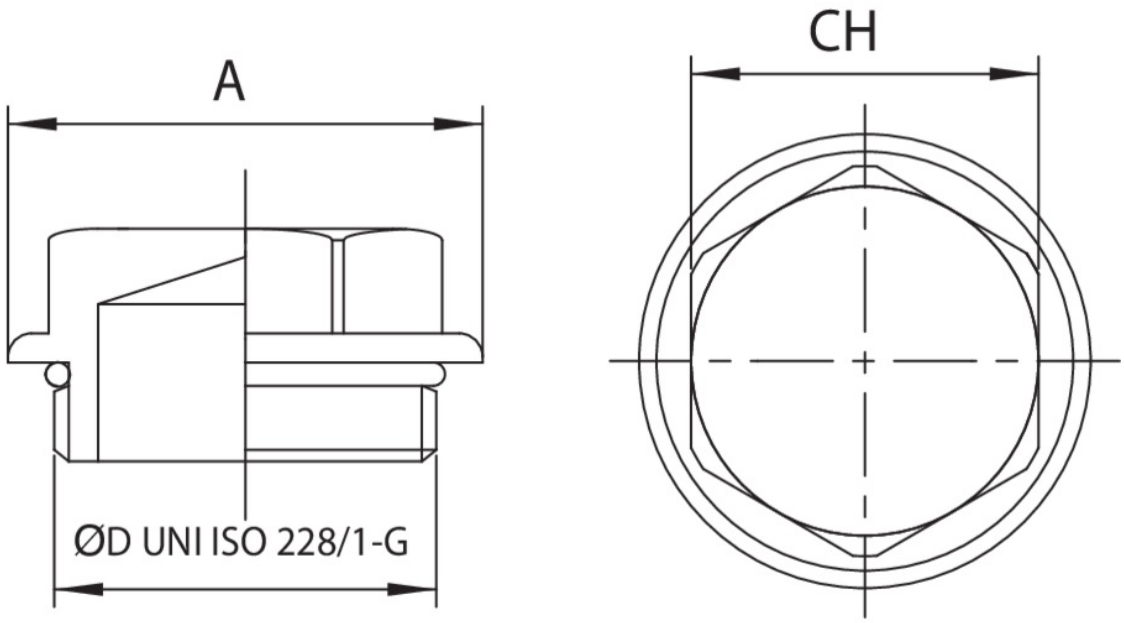

TRATTAMENTO - TREATMENT	MISURA - SIZE	BAG	BOX	MASTER BOX	CODICE	CH	A
Nichelato - Nickel plated	3/4"	-	100	600	59501105	25	33
Nichelato - Nickel plated	1"	-	50	300	59501106	30	39
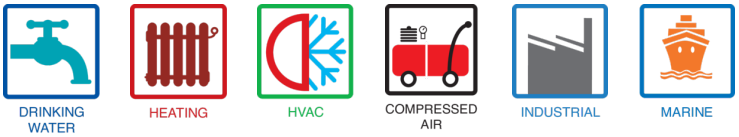
Applicazioni