591700

Modulo terminale singola uscita per collettore componibile.

Specifiche tecniche

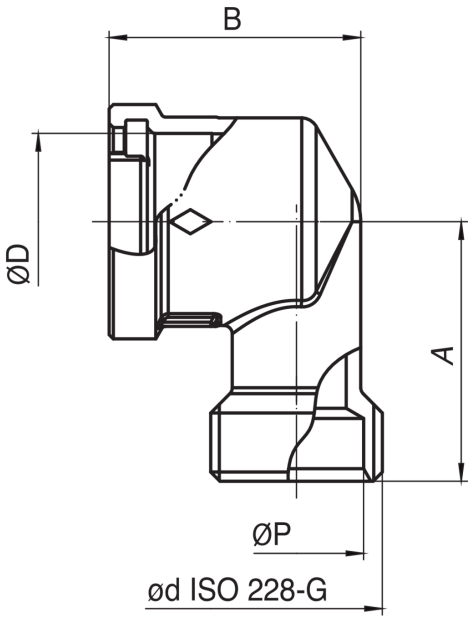

ØD X ØD	DN	BAG	BOX	MASTER BOX	CODICE	ØP	A	B
3/4" x 1/2"	-	1	15	60	5917002601	16	31	30,4
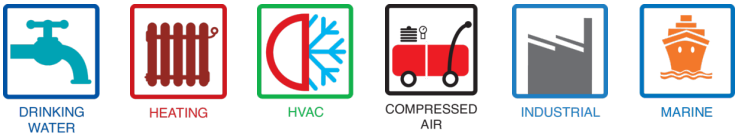
Applicazioni