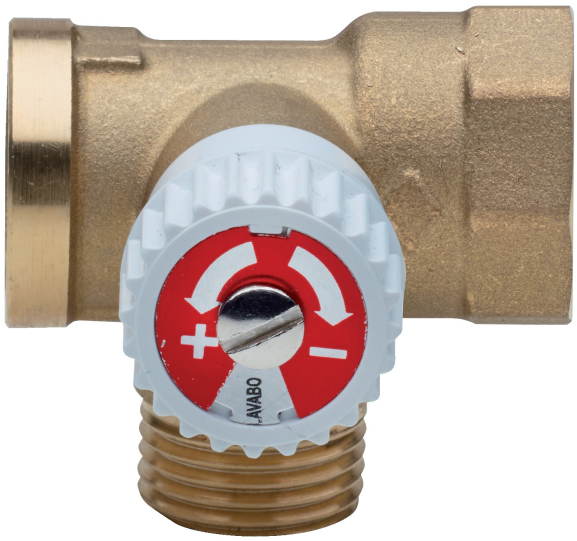

592000

Modulo terminale femmina con rubinetto d'arresto per collettore componibile.

Specifiche tecniche

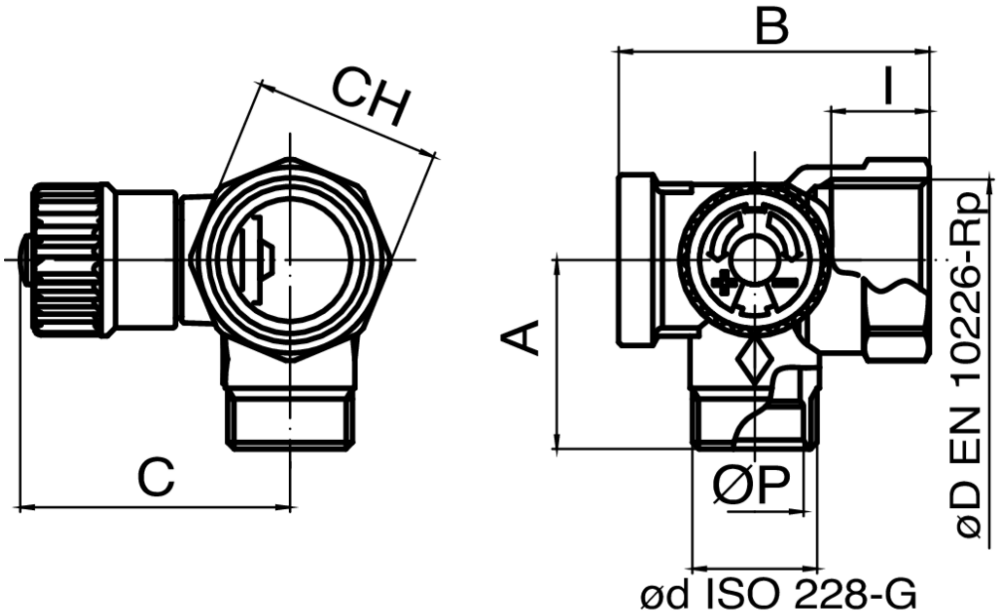

ØD X ØD	DN	BAG	BOX	MASTER BOX	CODICE	ØP	A	B	C	CH	I
3/4" x 1/2"	-	1	10	80	5920002601	16	31	51,6	45	31	16,3
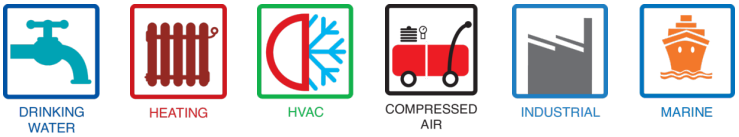
Applicazioni