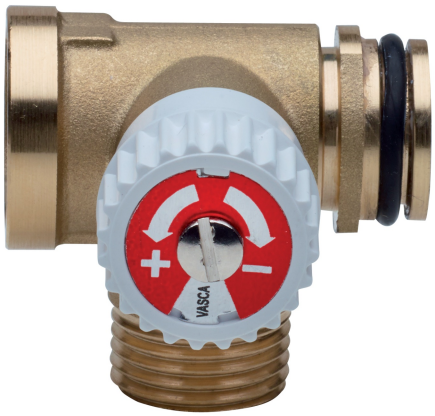

591300

Modulo intermedio con rubinetto d'arresto per collettore componibile.

Specifiche tecniche

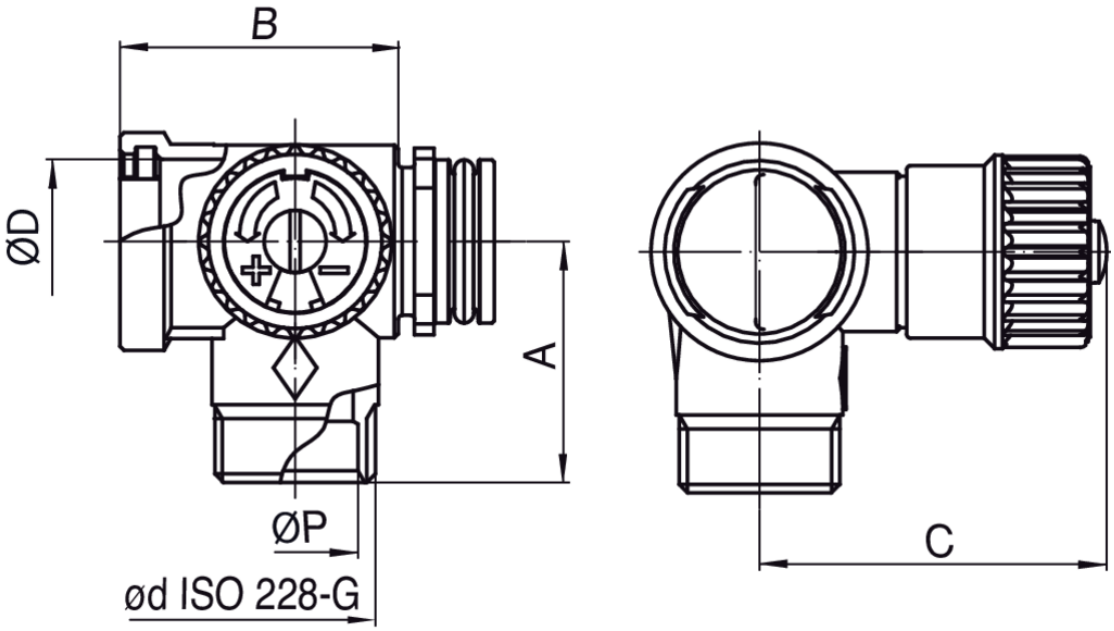

ØD X ØD	DN	BAG	BOX	MASTER BOX	CODICE	ØP	A	B	C	CH
3/4" x 1/2"	-	1	10	80	5913002601	16	31	36	45	31
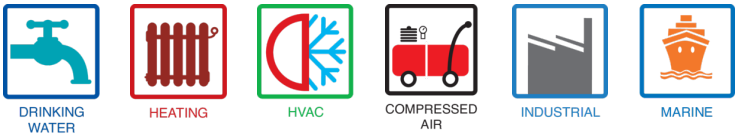
Applicazioni