OT5134

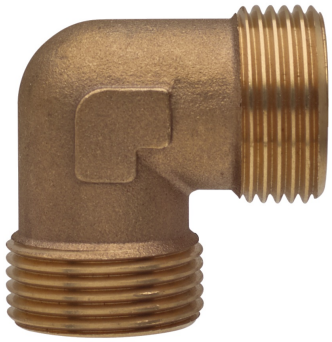

Gomito filettato maschio.

Specifiche tecniche

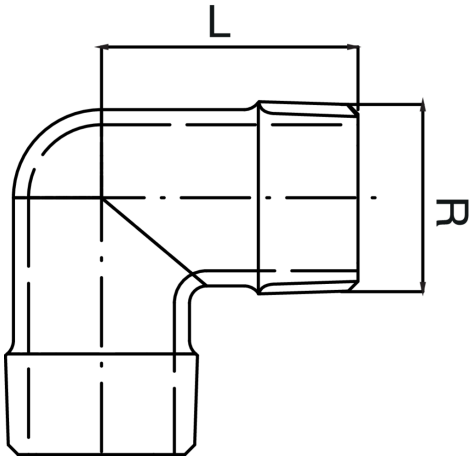

R	BAG	MASTER BOX	CODICE	L
3/4"	10	100	OT5134A34A34000	28

Applicazioni