BONOMI GROUP

RUBINETTERIE BRESCIANE

BUBBLE-SFER

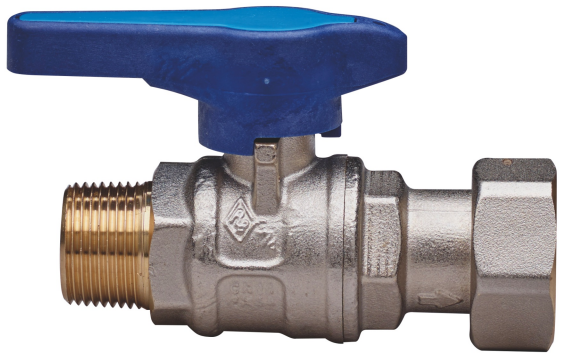

2048

BREVETTATO

Valvola a sfera di entrata contatore acqua a passaggio totale, filettatura maschio/girello, leva in tecnopolimero e sfera con sistema di risciacquo automatico.

Specifiche tecniche

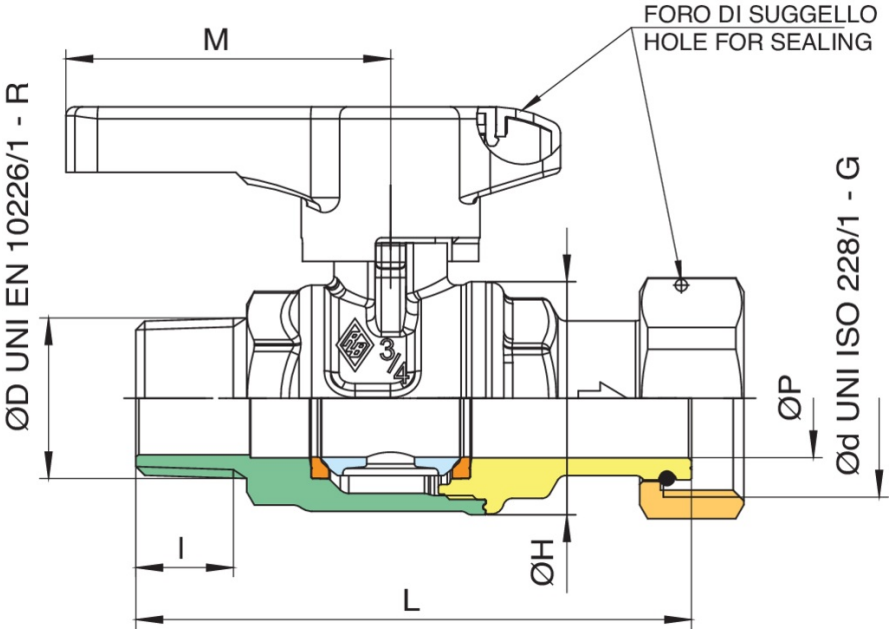

ØD X ØD	DN	BOX	MASTER BOX	CODICE	ØP	I	ØH	L	H	M	KV	PN	KG
1/2" x 3/4"	-	10	40	2048260000	15	15	33	79	41,5	54,5	16,3	64	0,28
3/4" x 1"	-	10	20	2048580000	20	16,3	39	93,2	49	54,5	29,5	64	0,46

Applicazioni

DRINKING WATER

MULTIUTILITY ONLY