BONOMI GROUP

RUBINETTERIE BRESCIANE

BUBBLE-SFER

2046

Valvola a sfera di entrata contatore acqua a passaggio totale, filettatura maschio-raccordo telescopico, leva in tecnopolimero e sfera con sistema di risciacquo automatico.

MULTIUTILITY ONLY

Specifiche tecniche

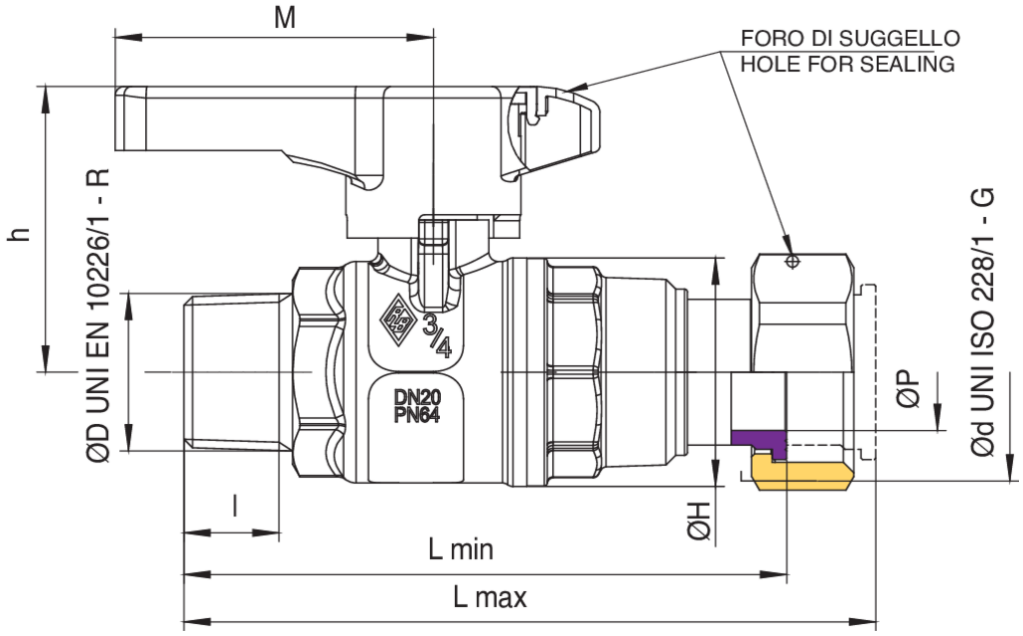

ØD X ØD	DN	BOX	MASTER BOX	CODICE	ØP	I	CH	ØH	L MIN	L MAX	H	M	KV	PN	KG
1/2" x 3/4"	-	10	40	2046260000	15	15	27	33	91,5	105	41,5	54,5	16,3	64	0,31
3/4" x 1"	-	10	20	2046580000	20	16,3	32	39	103	118,5	49	54,5	29,5	64	0,51

Applicazioni

DRINKING WATER

MULTIUTILITY ONLY