BONOMI GROUP

RUBINETTERIE BRESCIANE

# BUBBLE-SFER

## 2071

Valvola a sfera per ingresso contatore acqua a passaggio totale, filettatura M/F, leva in alluminio, blocco antimanomissione e sfera con sistema di risciacquo automatico.

MULTIUTILITY ONLY

## Specifiche tecniche

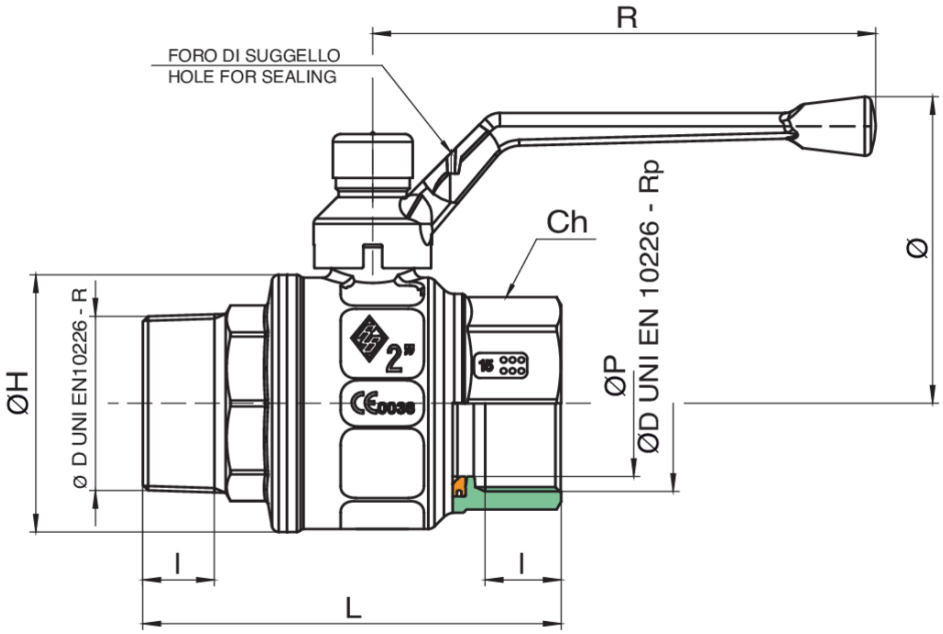


| MISURA | DN | BOX | MASTER BOX | CODICE | ØP | I | L | ØH | CH | R | H | KV | PN | KG |
|---|---|---|---|---|---|---|---|---|---|---|---|---|---|---|
| 1"1/4 | 32 | 8 | 16 | 2071070000 | 32 | 21,4 | 111 | 59 | 48 | 160 | 79,5 | 89 | 50 | 0,91 |
| 1"1/2 | 40 | 6 | 12 | 2071080000 | 40 | 21,4 | 119 | 73 | 54 | 160 | 86 | 230 | 40 | 1,30 |
| 2" | 50 | 2 | 4 | 2071100000 | 50 | 25,7 | 141,5 | 87 | 67 | 170 | 104 | 265 | 40 | 2,10 |

# Applicazioni

DRINKING WATER

MULTIUTILITY ONLY