BONOMI GROUP

RUBINETTERIE BRESCIANE

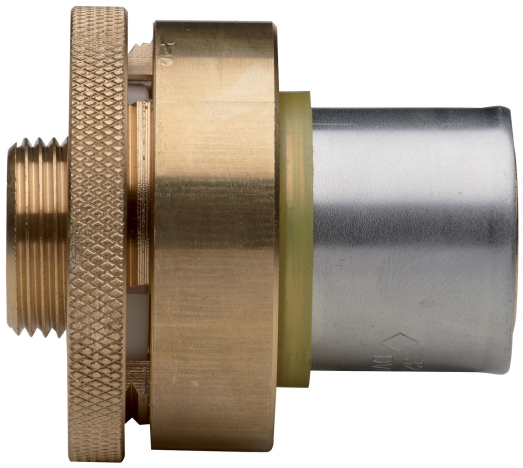

9377

Raccordo passamuro per gas, attacco multistrato per cassetta collettore gas art. 9373.

Specifiche tecniche

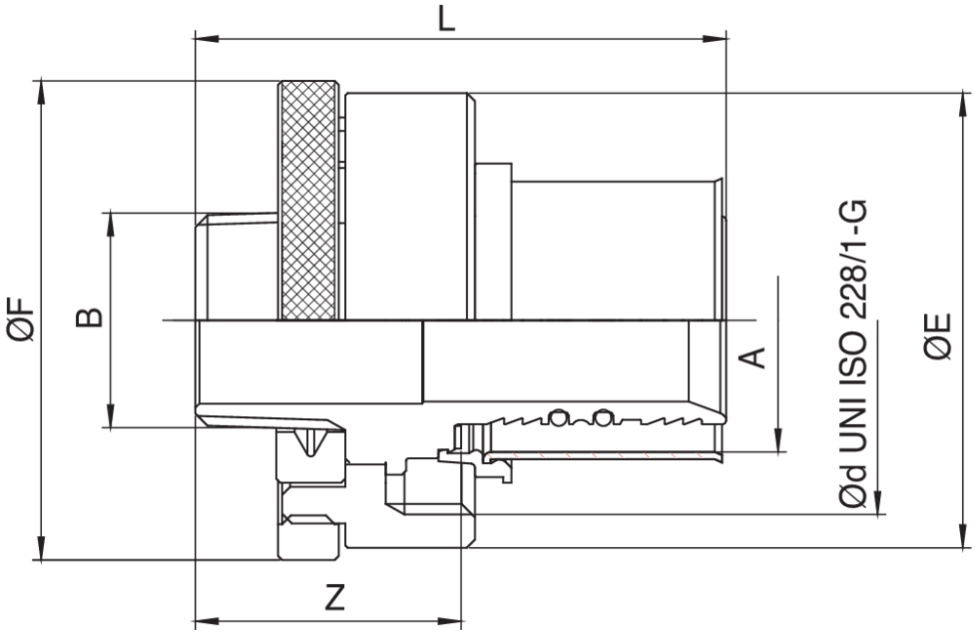

A X B	DN	BOX	MASTER BOX	CODICE	ØD	ØE	ØF	L	Z
26 x 3/4"	-	4	32	9377260000	1"1/2	56	59	64	32,8
32 x 3/4"	-	4	32	9377320000	1"1/2	56	59	65,5	32,8

Applicazioni

GAS