9376

Valvola a sfera per gas a squadra per collegamento collettore gas art. 9374.

Specifiche tecniche

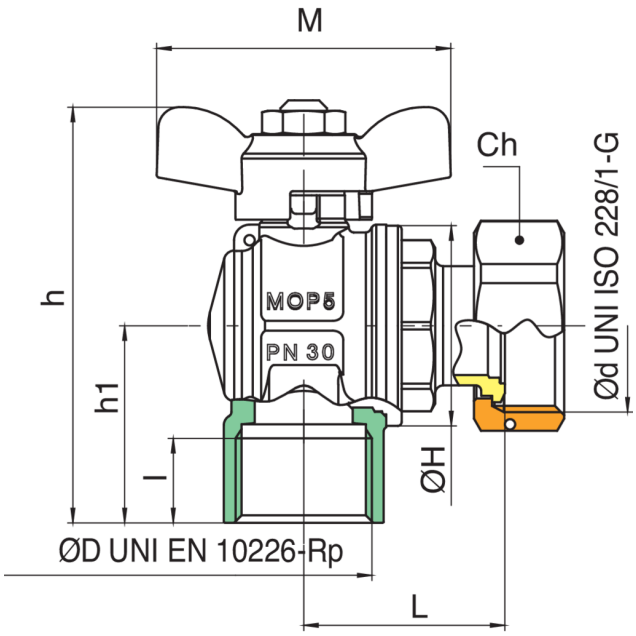

ØD X ØD	DN	BOX	MASTER BOX	CODICE	I	L	H	H1	CH	ØH	M	MOP	KG
3/4" x 1"	-	4	32	9376580000	16,3	39	80,2	38	37	39	57	5	0,37

Applicazioni

GAS