53RI01

Tappo per collettore gas artt. 936C-9374.

Specifiche tecniche

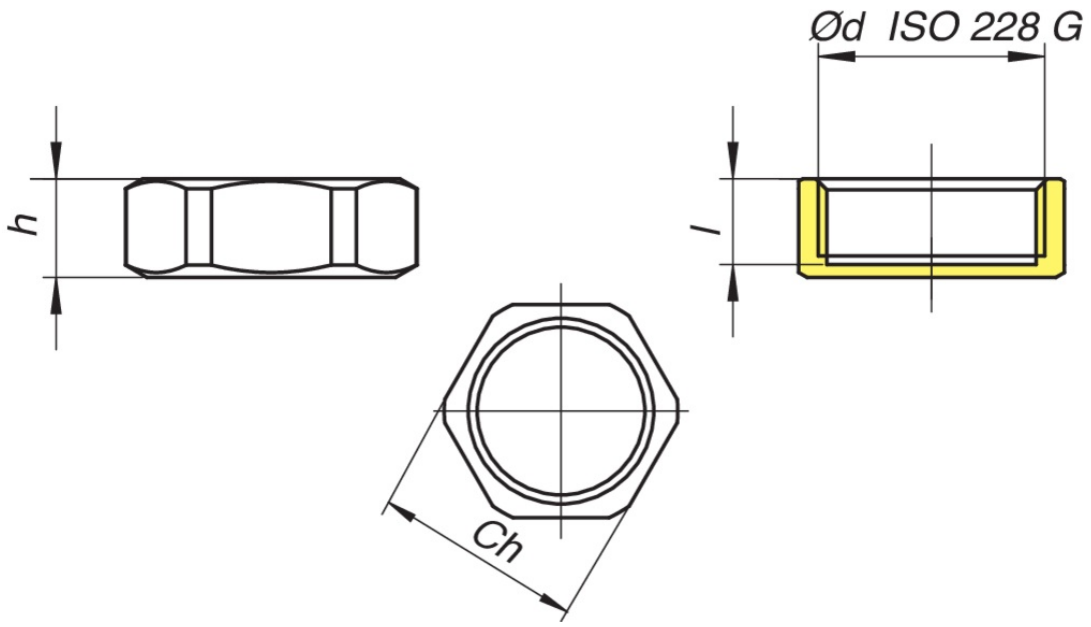

ØD	DN	BAG	CODICE	H	I	ISO 228-G	CH
3/4"	-	1	53RI0105	11,5	10	3/4"	31
1"	-	1	53RI0106	13,5	10,5	1"	38

Applicazioni

GAS