BONOMI GROUP

RUBINETTERIE BRESCIANE

9368

Adattatore che trasforma l'eurocono in sede piana.

Specifiche tecniche

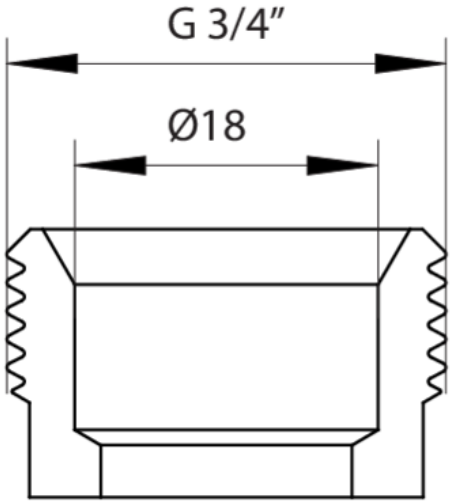

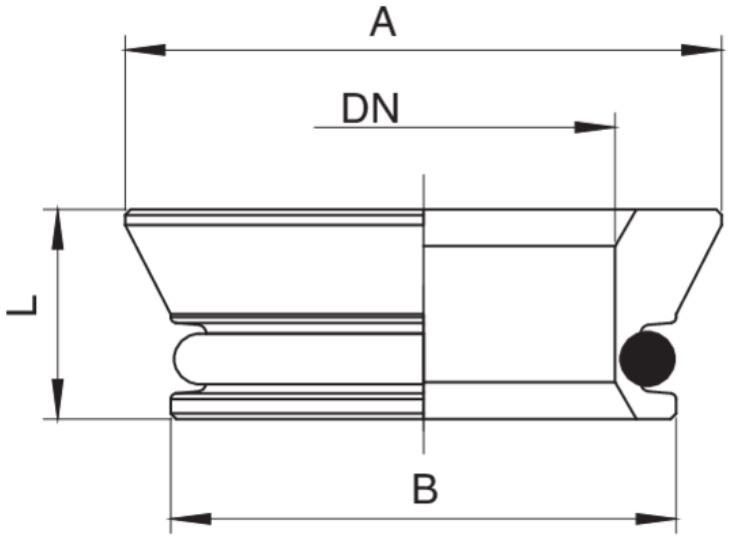

A X B	BOX	MASTER BOX	CODICE	DN	L
3/4" x 18	20	160	9368050000	15	7,4

Applicazioni

GAS