9366

Kit farfalla per valvole artt. 938C/940C.

Specifiche tecniche

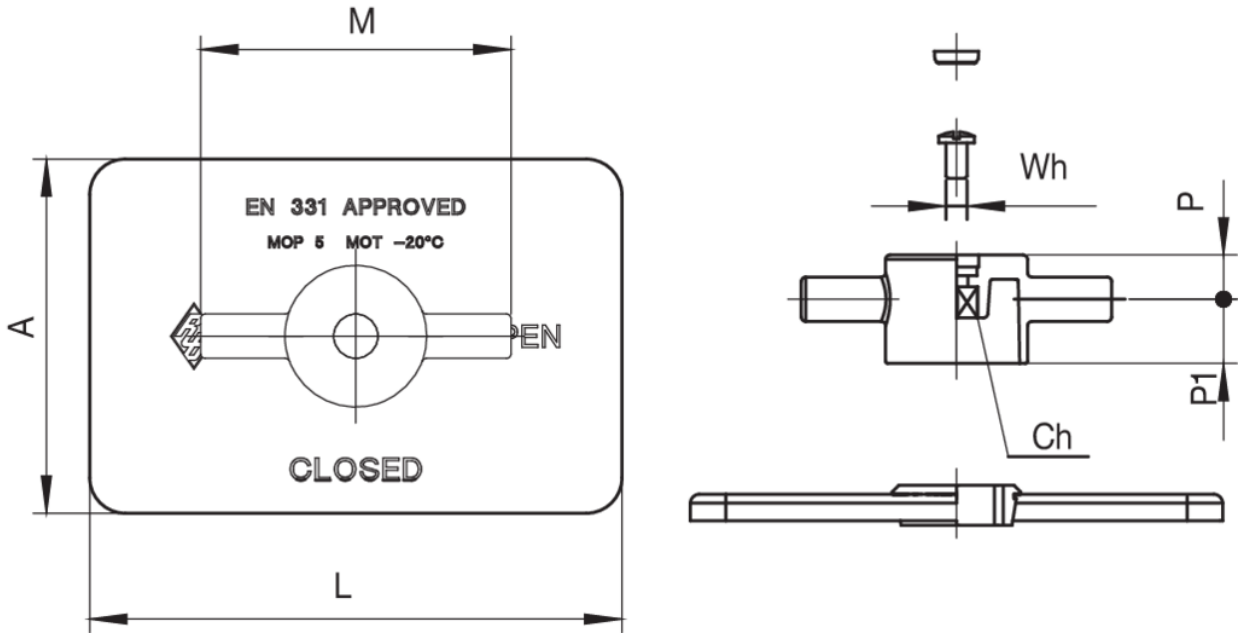

MISURA - SIZE	DN	BAG	BOX	MASTER BOX	CODICE	A	L	CH	WH	P	P1	M	KG
TUTTE - ALL	-	1	5	40	9366000000	80	120	7	W3/16	10,3	14,2	70	0,13

Applicazioni

GAS