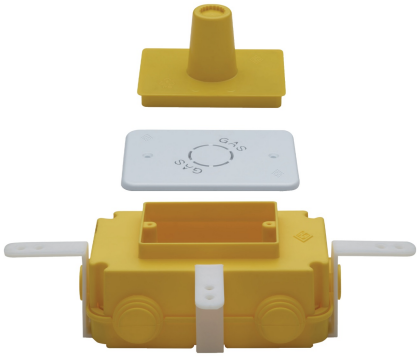

9363

Scatola da incasso gas per raccordo art. 9355.

Specifiche tecniche

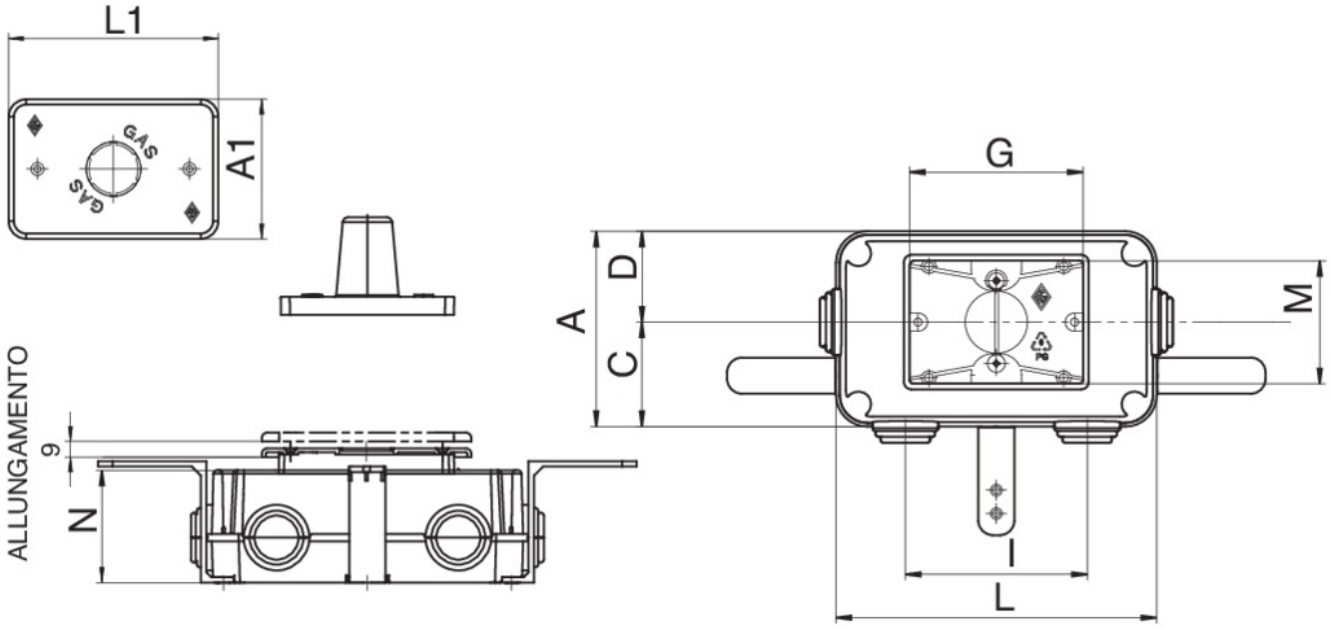

MISURA - SIZE	DN	BOX	MASTER BOX	CODICE	A	A1	C	D	G	I	L	L1	N	M
cm 17,8 x 10,9	-	1	6	9363000000	109	80	58	51	96,5	101	178	120	62,5	68,5

Applicazioni