9357

Scatola da incasso per valvola art. 936C.

Specifiche tecniche

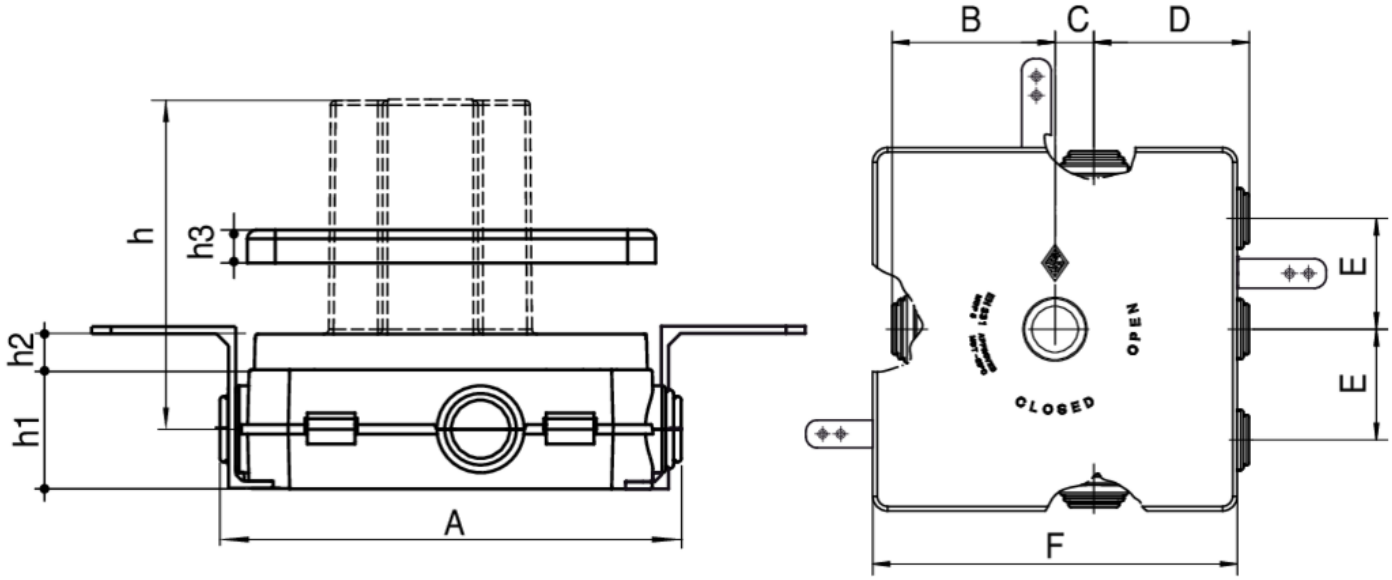

MISURA - SIZE	DN	BOX	MASTER BOX	CODICE	A	B	C	D	E	F	H	H1	H2	H3
cm 19,7 x 19,7	-	1	2	9357000000	193	88	21	84	60	197	138	52	13	9,5

Applicazioni

GAS