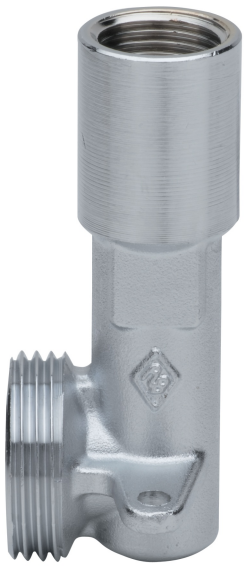

9355

Raccordo di uscita per cassetta da incasso gas artt. 9356/9363.

Specifiche tecniche

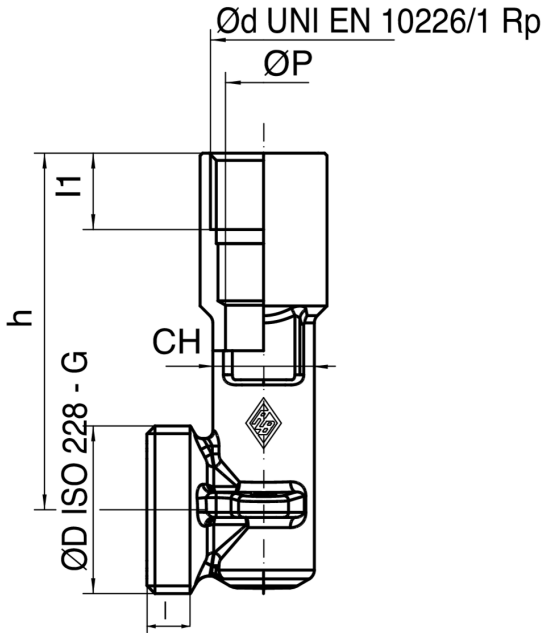

ØD X ØD	DN	BOX	MASTER BOX	CODICE	ØP	l	l1	CH	ØA	L	H
1" x 1/2"	-	10	80	9355490000	15	8,5	15	20	25	23	70

Applicazioni

GAS