940 C

Valvola a sfera, con attacchi F/F gas per scatola da incasso gas art. 9362.

Specifiche tecniche

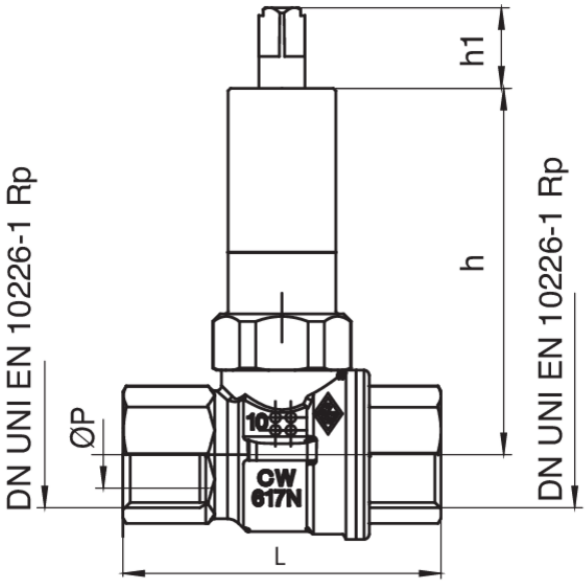

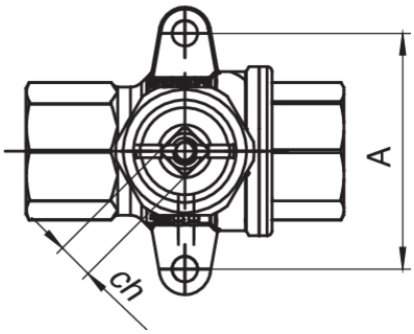

MISURA SIZE	DN	BOX	MASTER BOX	CODICE	ØP	A	CH	H1	L	H	MOP	KG
1/2"	15	8	64	940C040000	15	46	7	15,5	62	71,5	5	0,32

Applicazioni