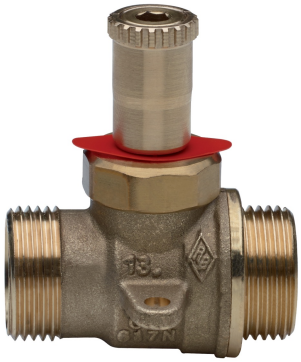

939 C

Valvola a sfera con attacchi eurocono gas per scatola da incasso gas art. 9362.

Specifiche tecniche

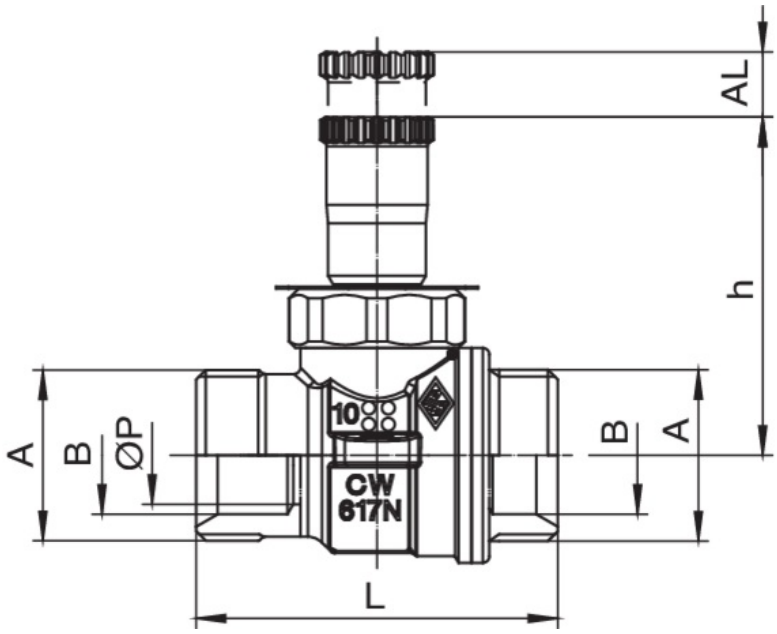

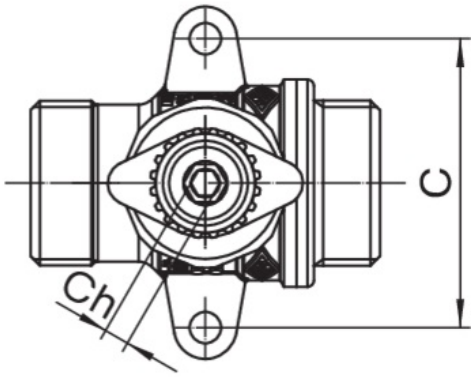

A X B	DN	BOX	MASTER BOX	CODICE	ØP	AL	C	CH	L	H	MOP	KG
3/4" x Ø18	15	8	64	939C040000	15	10	46	4	55,5	52	5	0,27

Applicazioni