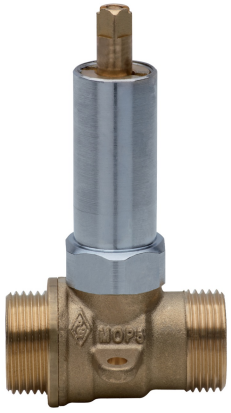

938 C

Valvola a sfera, con attacchi eurocono gas per scatola da incasso gas art. 9362.

Specifiche tecniche

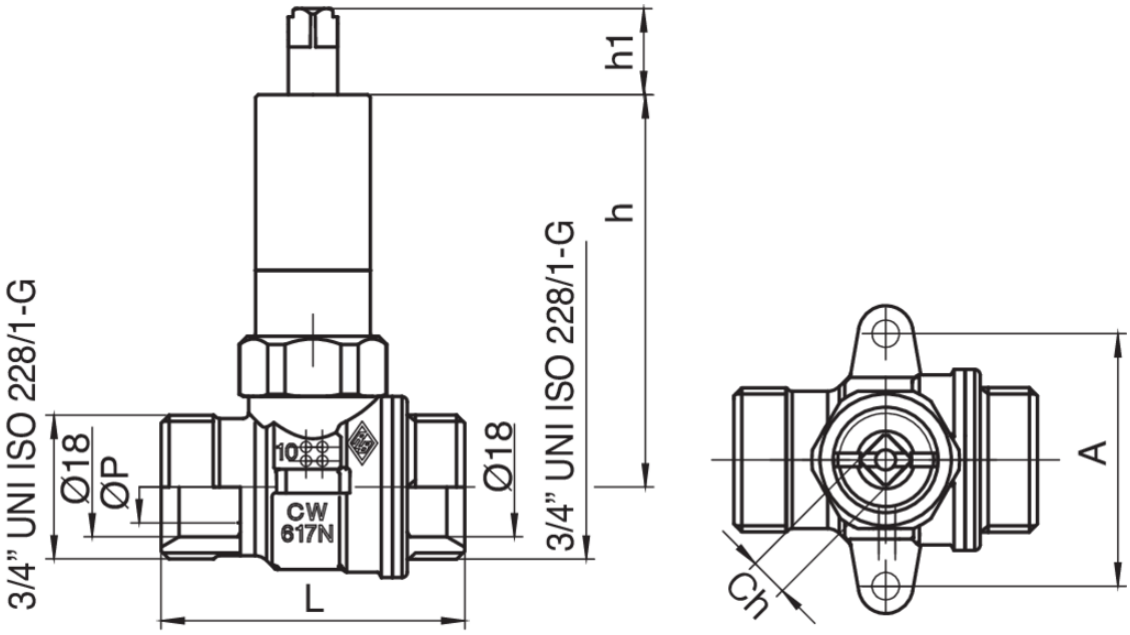

MISURA SIZE	DN	BOX	MASTER BOX	CODICE	ØP	A	CH	L	H	H1	MOP	KG
3/4" x Ø18	15	8	64	938C040000	15	46	7	55,5	71,5	15,5	5	0,31

Applicazioni