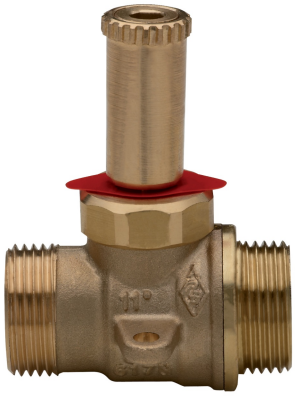

937 C

Valvola a sfera con attacchi eurocono gas per scatola da incasso gas art. 9362.

Specifiche tecniche

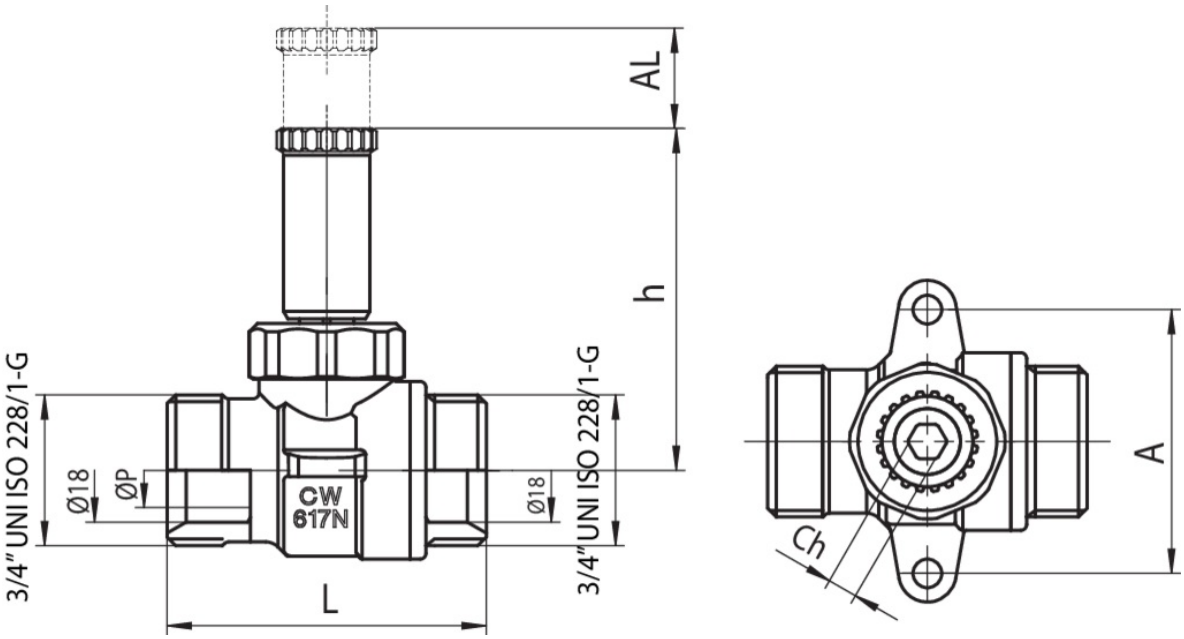

MISURA SIZE	DN	BOX	MASTER BOX	CODICE	ØP	AL	A	CH	L	H	MOP	KG
3/4" x Ø18	15	8	64	937C040000	15	17	46	5	55,5	60	5	0,23

Applicazioni

GAS