FIDO-SFER

6712

Zanca a muro regolabile per contatori G4.

MULTIUTILITY ONLY

Specifiche tecniche

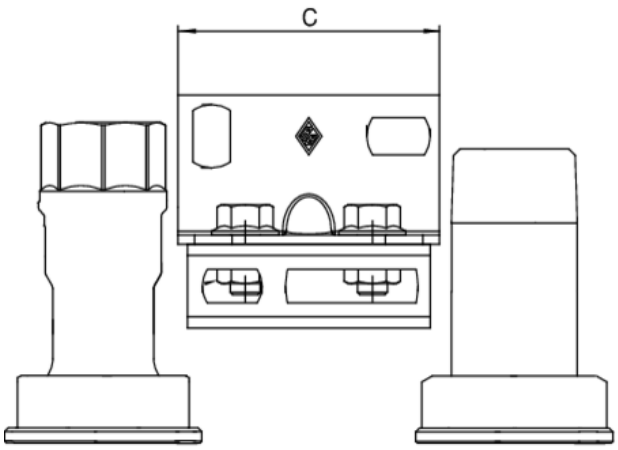

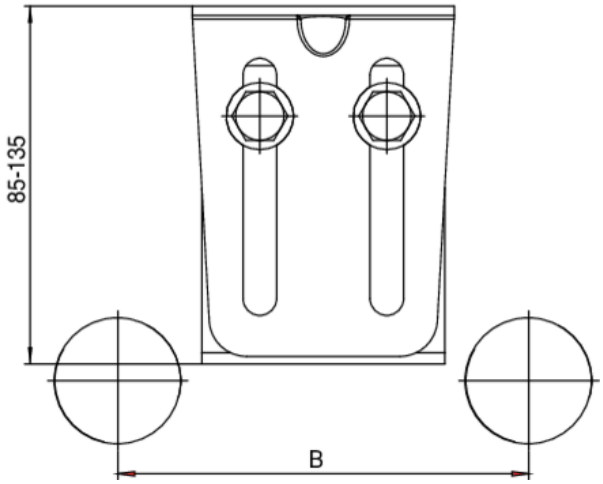

CODICE	BOX	MASTER BOX	B	C	L MIN	L MAX	KG
6712000000	-	25	110	70	85	135	0,32

Applicazioni

GAS