BONOMI GROUP

RUBINETTERIE BRESCIANE

FIDO-SFER

9F24

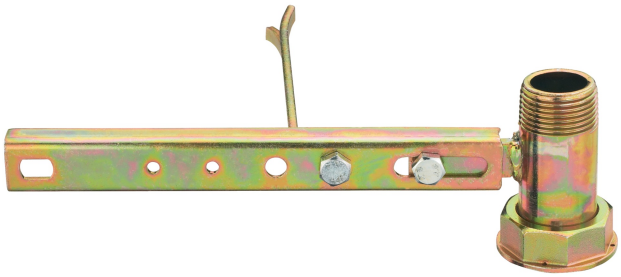

Traversa in acciaio, interasse 250 mm con cannotto, filettatura EN 10226-1 e zanca a murare.

MULTIUTILITY ONLY

Specifiche tecniche

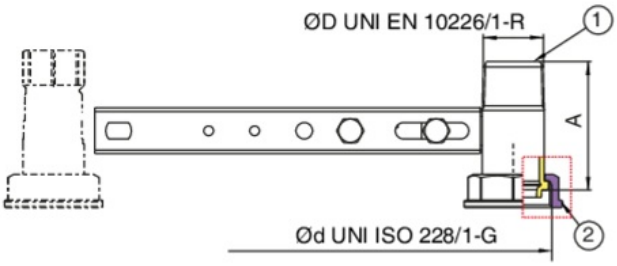

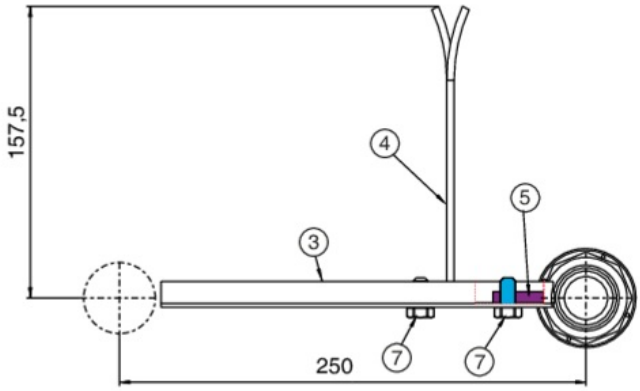

ØD X ØD	DN	BOX	MASTER BOX	CODICE	A
1" x 1"1/4	-	-	25	9F24290000	70,5

Applicazioni

GAS