FIDO-SFER

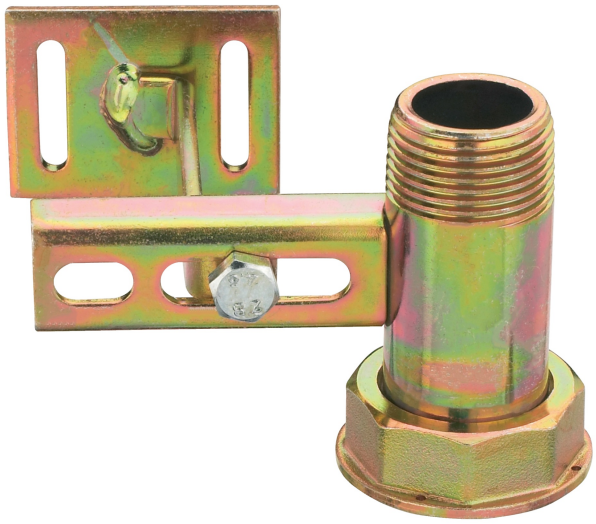

9F06

Traversa in acciaio, interasse 110 mm con cannotto, filettatura EN 10226-1 e zanca h.85 per tasselli ad espansione.

MULTIUTILITY ONLY

Specifiche tecniche

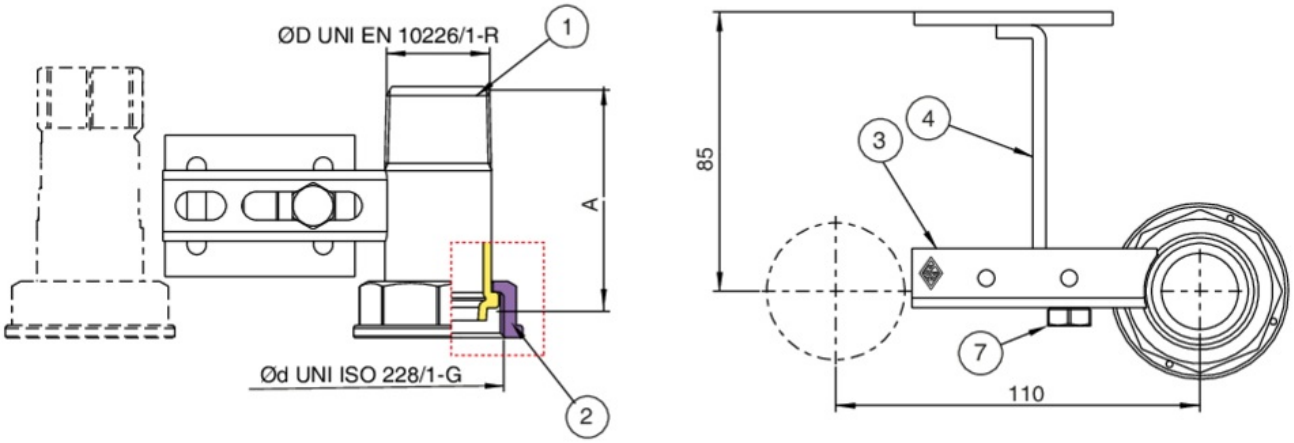

ØD X ØD	DN	BOX	MASTER BOX	CODICE	A
1" x 1"1/4	-	-	25	9F06290000	70,5

Applicazioni

GAS