BONOMI GROUP

RUBINETTERIE BRESCIANE

FIDO-SFER

# 9493

Valvola a sfera post-contatore, girello per collegamento diretto al contatore e presa pressione, con uscita F e serratura di sicurezza.

WATER&GAS MULTIUTILITY ONLY

## Specifiche tecniche

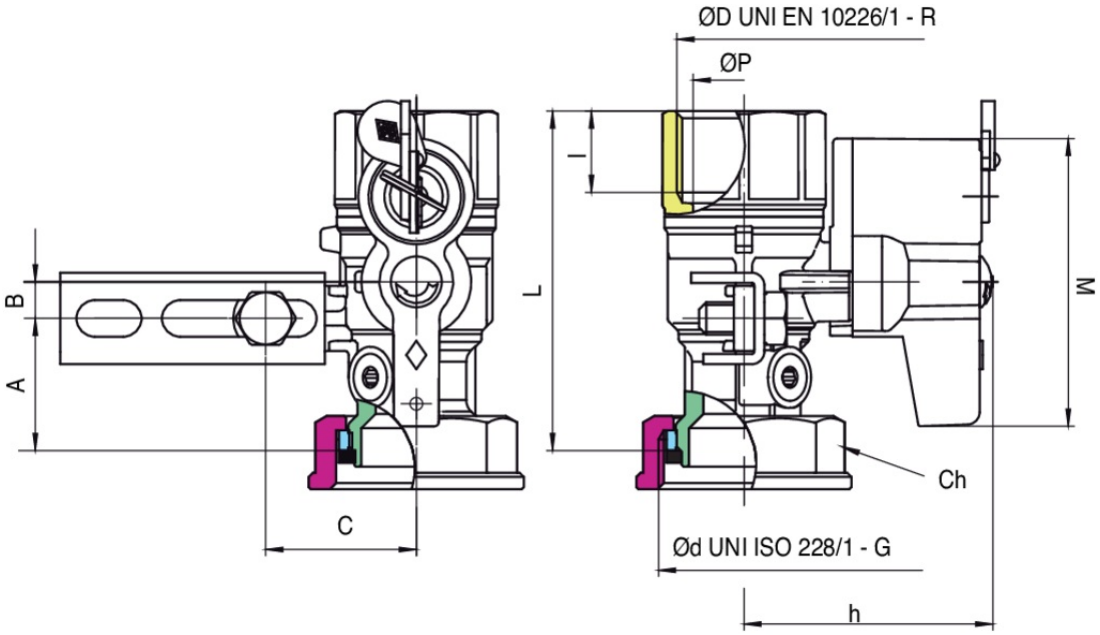

| ØD X ØD | DN | BOX | MASTER BOX | CODICE | ØP | I | CH | L | H | A | B | C | M | MOP | KG |
|---|---|---|---|---|---|---|---|---|---|---|---|---|---|---|---|
| 1" x 1"1/4 | - | - | 25 | 9493290075 | 20 | 19,1 | 46 | 83,5 | 61 | 32,5 | 9 | 37 | 71 | 5 | 0,64 |

Limiti di temperatura: -20°C +60°C.

# Applicazioni