BONOMI GROUP

RUBINETTERIE BRESCIANE

BUBBLE-SFER QB

2096 QB

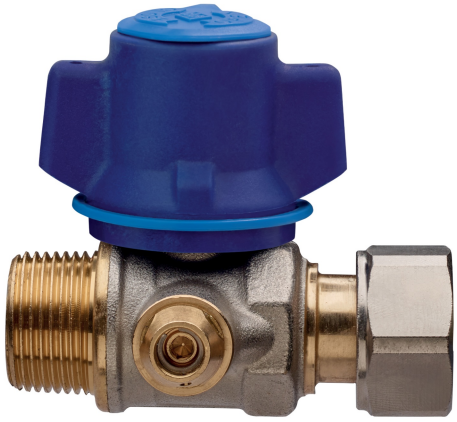

Valvola a sfera, ingresso contatore, a passaggio totale, attacchi maschio/girello, unidirezionale, farfalla antimanomissione e **dado di sicurezza in acciaio inox**, dotata di dispositivo di minimo vitale e sfera con sistema di risciacquo automatico.

WATER&GAS MULTIUTILITY ONLY

Specifiche tecniche

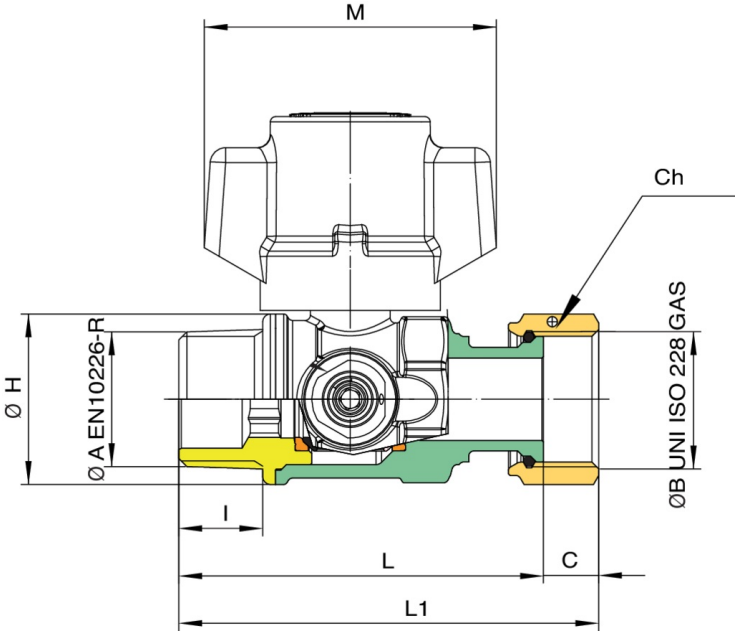

MISURA	DN	BOX	MASTER BOX	CODICE	ØP	I	L	ØH	C	M	H	KV	PN	KG	Q (L/GG)*
1/2” x 3/4”	15	10	40	2096260151	15	15	69,5	33	10,5	57	55,5	16,3	64	0,47	150
1/2” x 3/4”	15	10	40	2096260301	15	15	69,5	33	10,5	57	55,5	16,3	64	0,47	300
1/2” x 3/4”	15	10	40	2096260601	15	15	69,5	33	10,5	57	55,5	16,3	64	0,47	600
3/4” x 3/4”	15	10	20	2096270300*	15	16,3	71	33	10,5	57	55,5	16,3	64	0,50	300

* Versione con dado standard.
Q=Classe di portata.

Applicazioni