FIDO-SFER

9563

Adattatore per contatore gas con presa pressione (interasse 110-250 mm).

MULTIUTILITY ONLY

Specifiche tecniche

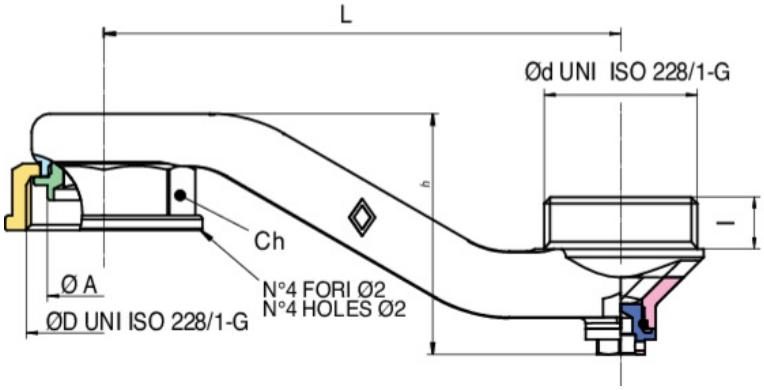

ØD X ØD	DN	BOX	MASTER BOX	CODICE	ØA	CH	I	L	H
1"1/4 x 1"1/4	-	15	30	9563350000	30,5	46	14	140	65

Applicazioni

GAS