FIDO-SFER

9F48

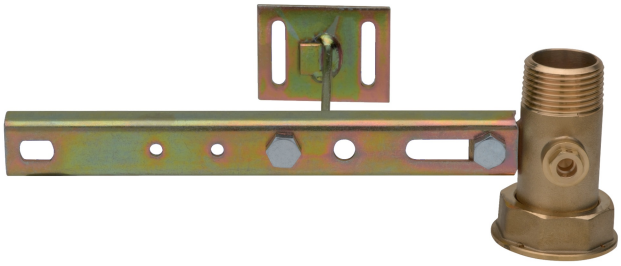

Traversa in acciaio interasse 250 mm, con cannotto in ottone e presa pressione filettatura EN 10226-1, zanca h.115 per tasselli ad espansione.

MULTIUTILITY ONLY

Specifiche tecniche

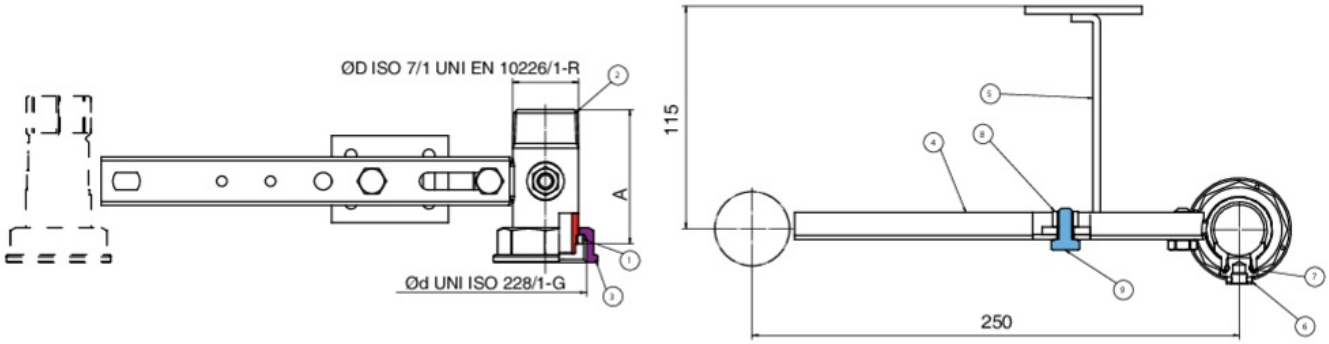

ØD X ØD	DN	BOX	MASTER BOX	CODICE	A
1" x 1"1/4	-	-	25	9F48290000	69,5

Applicazioni

GAS