BONOMI GROUP

RUBINETTERIE BRESCIANE

FIDO-SFER

9F56

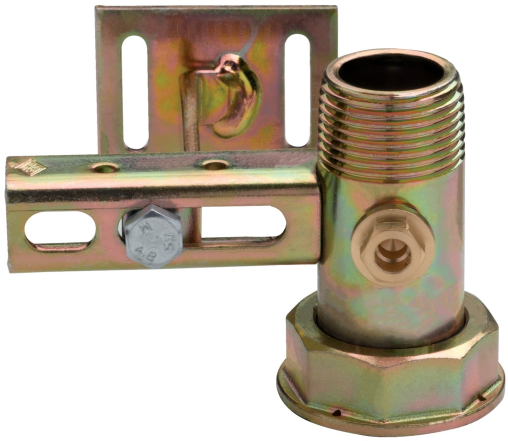

Traversa in acciaio, interasse 110 mm con cannotto e presa pressione, filettatura EN 10226-1 e zanca h.85 per tasselli ad espansione.

MULTIUTILITY ONLY

Specifiche tecniche

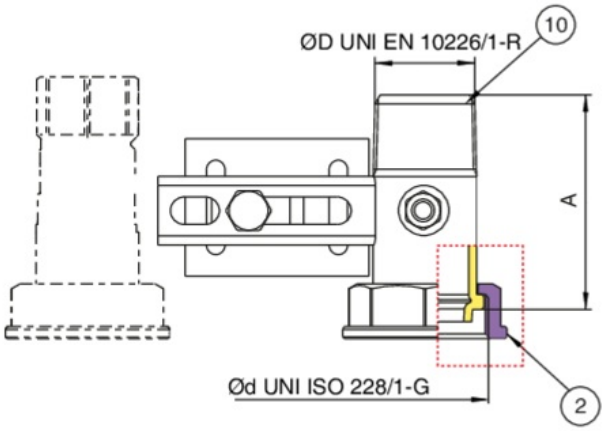

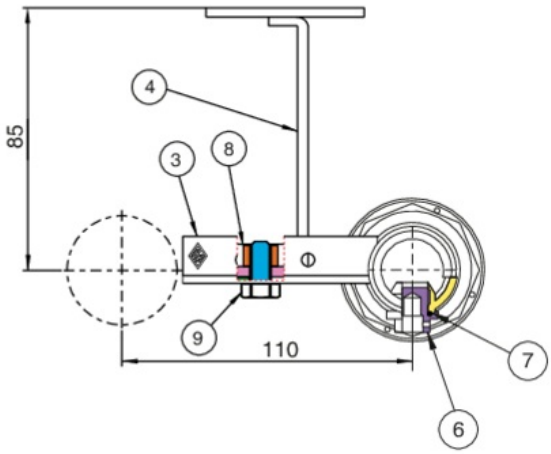

ØD X ØD	DN	BOX	MASTER BOX	CODICE	A
1" x 1"1/4	-	-	25	9F56290000	70,5

Applicazioni

GAS