FIDO-SFER

9F41

Traversa in acciaio, interasse 110 mm con cannotto in ottone e presa pressione, filettatura EN 10226-1, zanca triangolare per tasselli ad espansione.

MULTIUTILITY ONLY

Specifiche tecniche

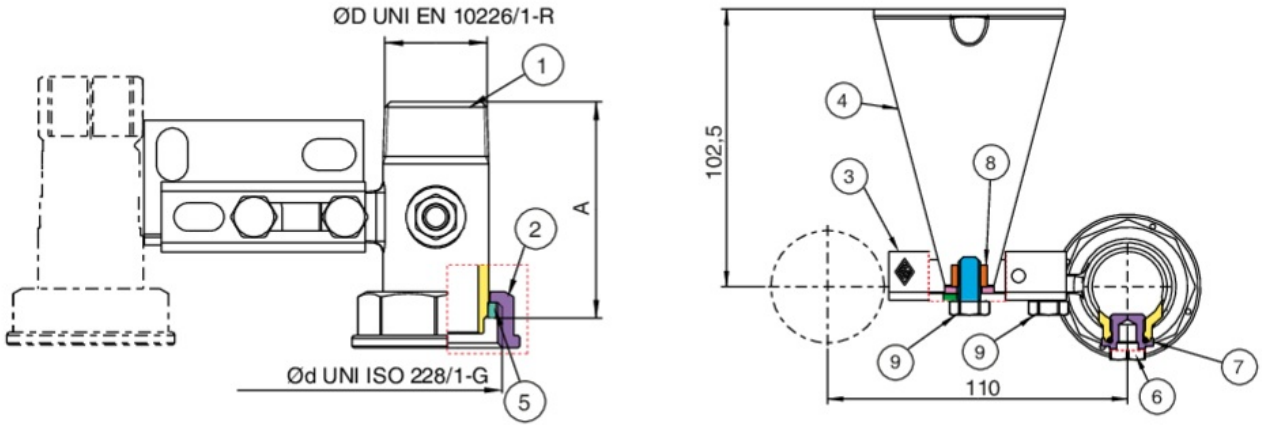

ØD X ØD	DN	BOX	MASTER BOX	CODICE	A
1" x 1"1/4	-	-	25	9F41290000	69,5

Applicazioni

GAS