BONOMI GROUP

RUBINETTERIE BRESCIANE

FIDO-SFER

967 T

BREVETTATO

Valvola a sfera per contatore gas, con attacco per ferro mensola, predisposta al montaggio della serratura estraibile (KIT S), con cappuccio giallo piombabile.

MULTIUTILITY ONLY

Specifiche tecniche

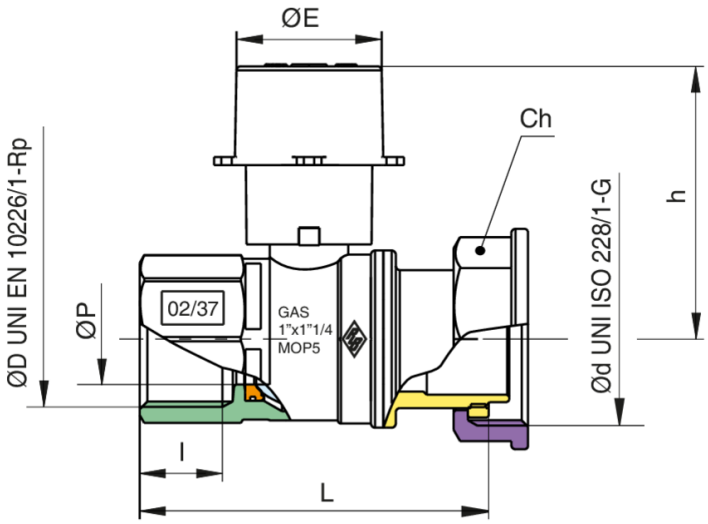

ØD X ØD	DN	BOX	MASTER BOX	CODICE	ØP	I	CH	L	H	ØE	MOP	KG
3/4" x 1"1/4	-	-	25	967T280000	16	16,3	46	75	40	35	5	0,54
1" x 1"1/4	-	-	25	967T290000	22	19,1	46	82,5	66,5	35	5	0,61

Limiti di temperatura: -20°C +60°C.

Applicazioni