591900

Module final à deux sorties 180°, pour collecteur composable.

Spécifications techniques

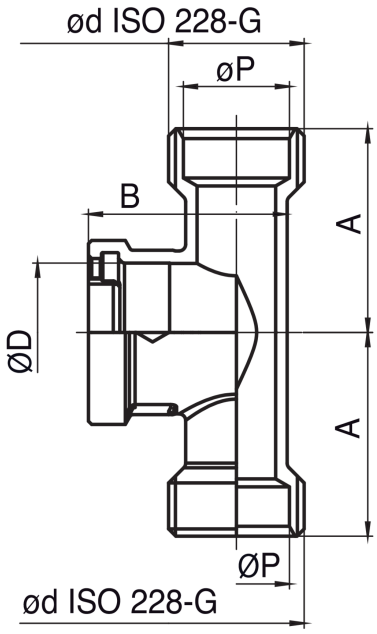

ØD X ØD	DN	BAG	BOX	MASTER BOX	CODE	ØP	A	B
3/4" x 1/2"	-	1	15	60	5919002602	16	31	30,4
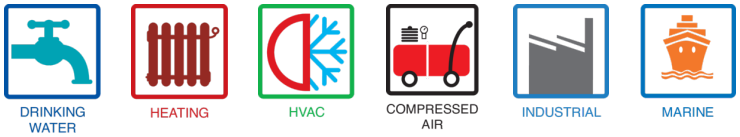
Applications