591600

Module intermédiaire pour collecteur composable.

Spécifications techniques

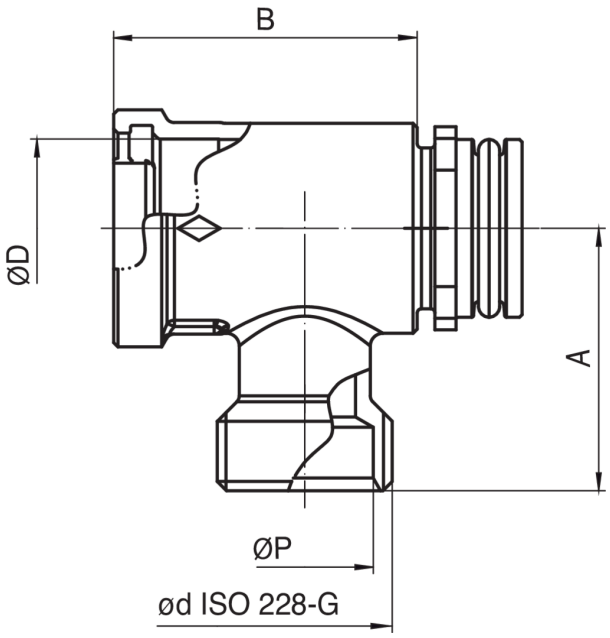

ØD X ØD	DN	BAG	BOX	MASTER BOX	CODE	ØP	A	B
3/4" x 1/2"	-	1	15	120	5916002601	16	31	36
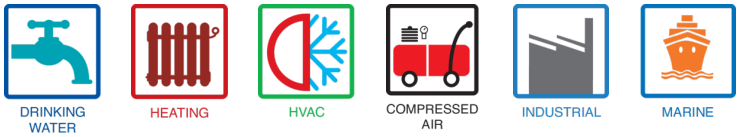
Applications