591400

Module final avec robinet d'arrêt pour collecteur composable.

Spécifications techniques

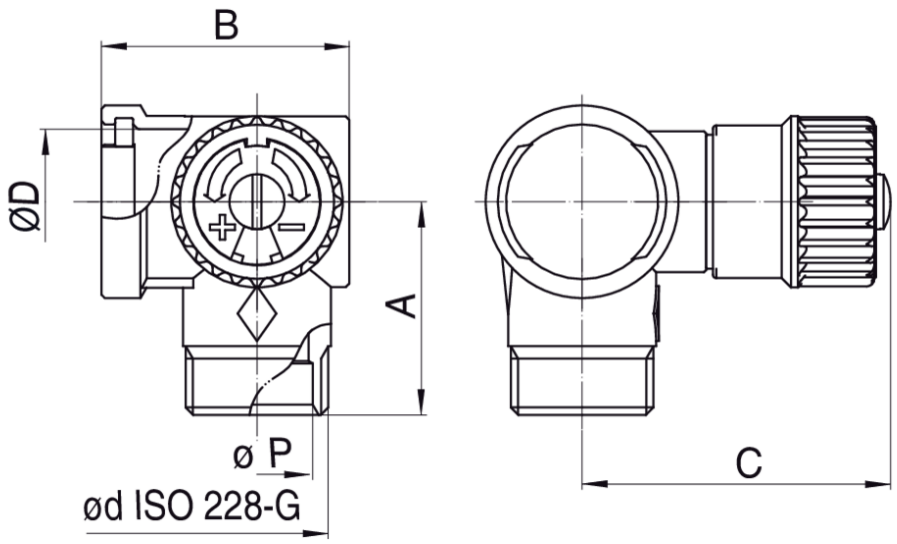

ØD X ØD	DN	BAG	BOX	MASTER BOX	CODE	ØP	A	B	C	CH
3/4" x 1/2"	-	1	10	80	5914002601	16	31	36	45	31
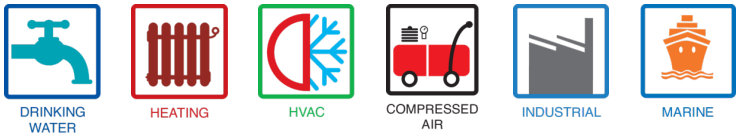
Applications