591200

Module de sortie, femelle, avec robinet d'arrêt, pour collecteur composable.

Spécifications techniques

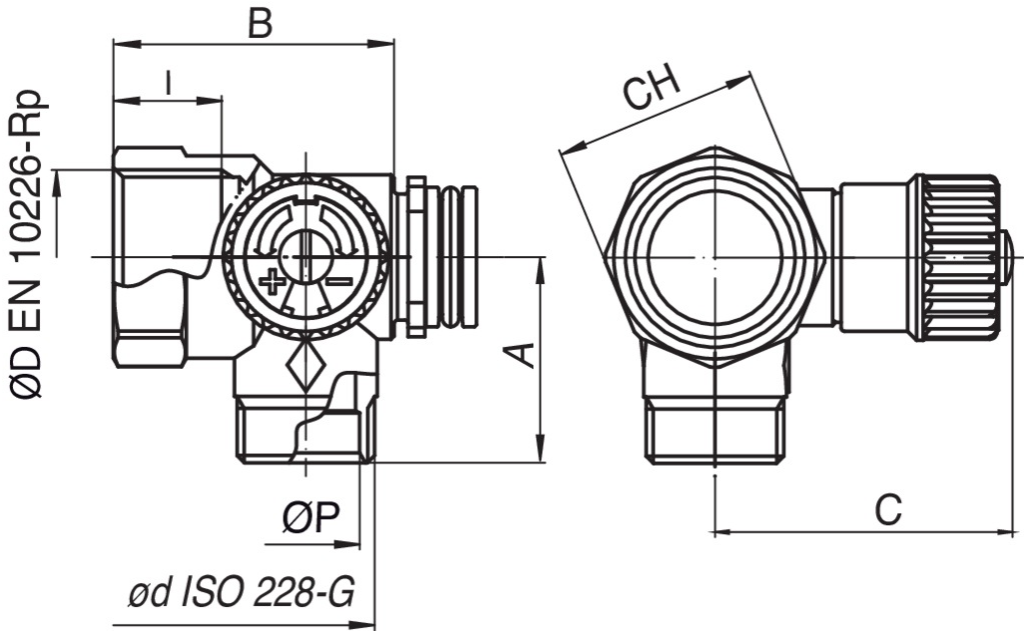

ØD X ØD	DN	BAG	BOX	MASTER BOX	CODE	ØP	A	B	C	CH	I
3/4" x 1/2"	-	1	10	80	5912002601	16	31	42,3	45	31	16,3
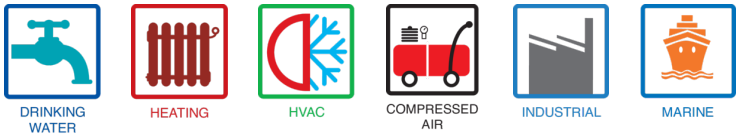
Applications