BONOMI GROUP

RUBINETTERIE BRESCIANE

BUBBLE-SFER

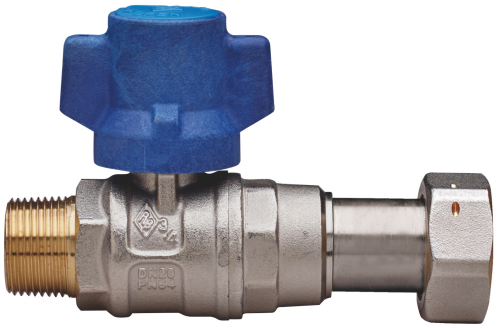

2096

PATENTED

Robinet à boisseau shérique d'entée compteur de l'eau à passage totale, taraudée male/raccord télescopique, avec papillon **anti-violation** et sphére avec systéme automatique de rinçage.

MULTIUTILITY ONLY

Spécifications techniques

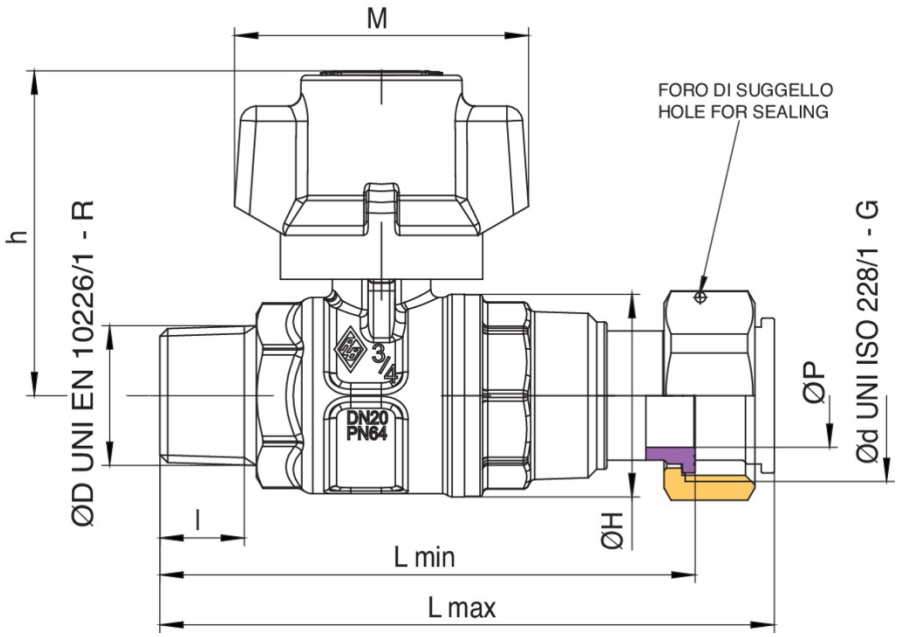

ØD X ØD	BOX	MASTER BOX	CODE	ØP	l	ØH	L MIN	L MAX	H	M	KV	PN	KG
1/2" x 3/4"	10	40	2096260000	15	15	33	91,5	105	55,5	57	16,3	64	0,34
3/4" x 1"	10	20	2096580000	20	16,3	39	103	118,5	66,5	57	29,5	64	0,53

Applications

DRINKING WATER

MULTIUTILITY ONLY