BONOMI GROUP

RUBINETTERIE BRESCIANE

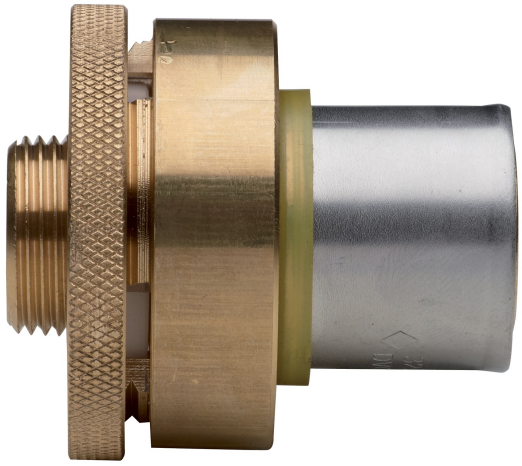

9377

Raccord parois pour boite collecteur gaz avec connexion tuyau multicouche art. 9373.

Spécifications techniques

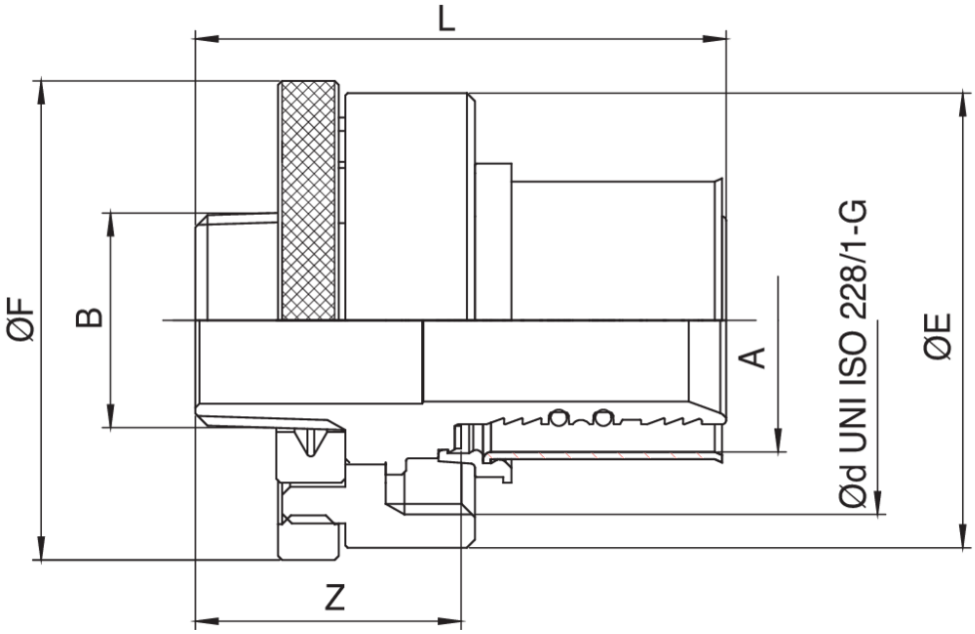

A X B	DN	BOX	MASTER BOX	CODE	ØD	ØE	ØF	L	Z
26 x 3/4"	-	4	32	9377260000	1"1/2	56	59	64	32,8
32 x 3/4"	-	4	32	9377320000	1"1/2	56	59	65,5	32,8

Applications

GAS