BONOMI GROUP

RUBINETTERIE BRESCIANE

MINI-SFER

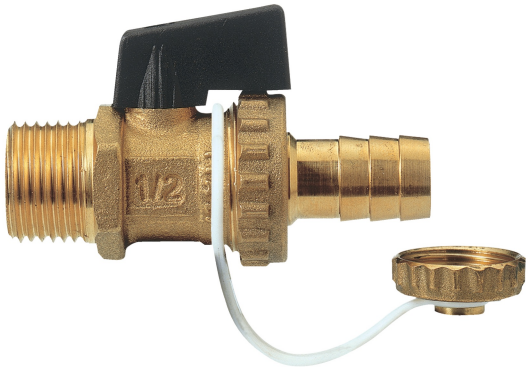

9820

Robinet à boisseau sphérique de vidange pour chaudière, avec poignèe, bouchon et chaînette.

Spécifications techniques

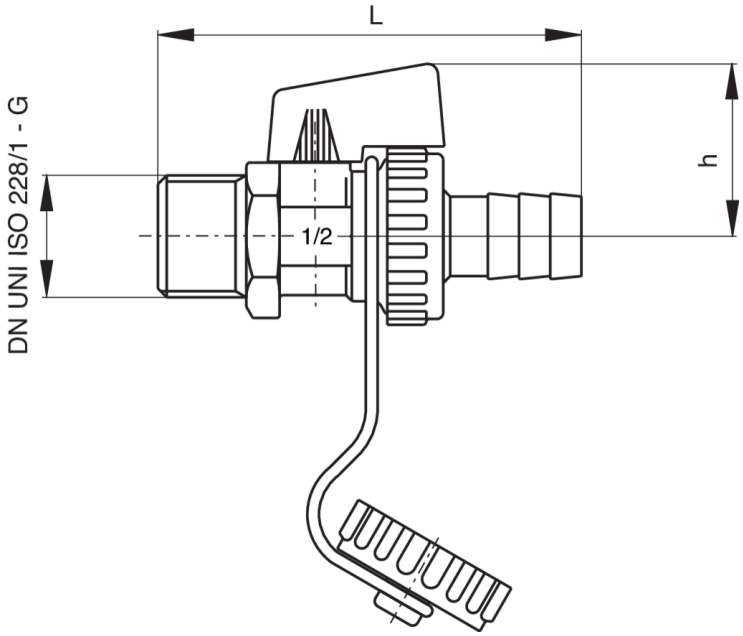

TAILLE	DN	BOX	MASTER BOX	CODE	L	H	KV	PN	KG
1/2"	15	20	80	9820040000	72	29,5	5,4	10	0,12
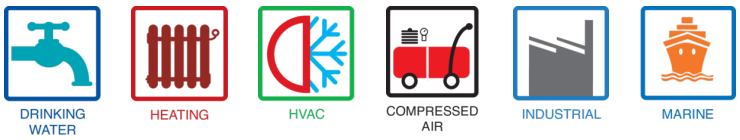
Applications