BONOMI GROUP

RUBINETTERIE BRESCIANE

FIDO-SFER

9463

Adaptateur pour compteur gaz (entre-axes 110-250 mm).

MULTIUTILITY ONLY

Spécifications techniques

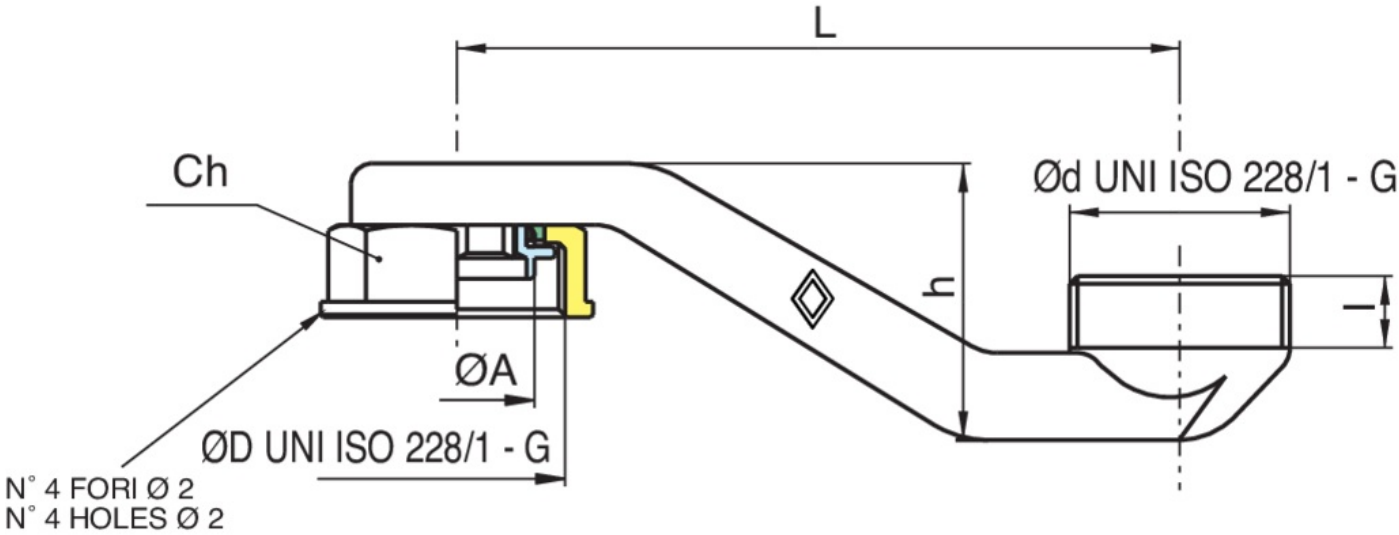

ØD X ØD	BOX	MASTER BOX	CODE	ØA	CH	I	L	H
1"1/4 x 1"1/4	15	30	9463350000	30,5	46	14	140	54

Applications

GAS