591600

Módulo intermedio para colector componible.

Especificaciones técnicas

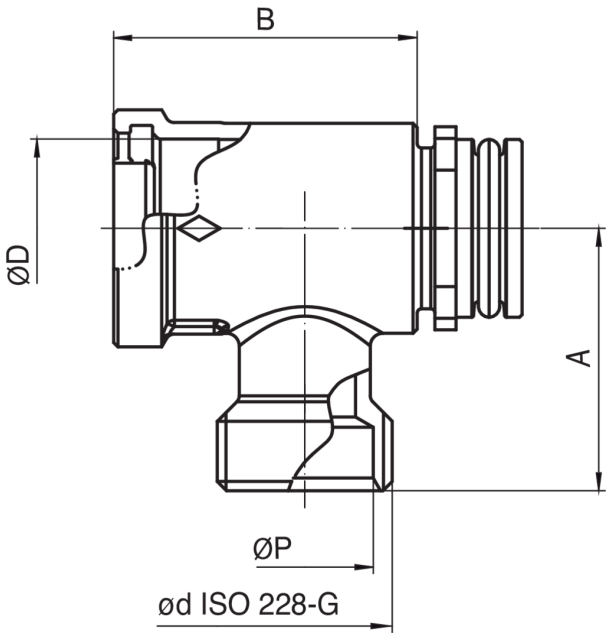

ØD X ØD	DN	BAG	BOX	MASTER BOX	CÓDIGO	ØP	A	B
3/4" x 1/2"	-	1	15	120	5916002601	16	31	36
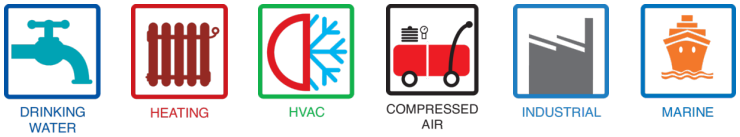
Aplicaciones