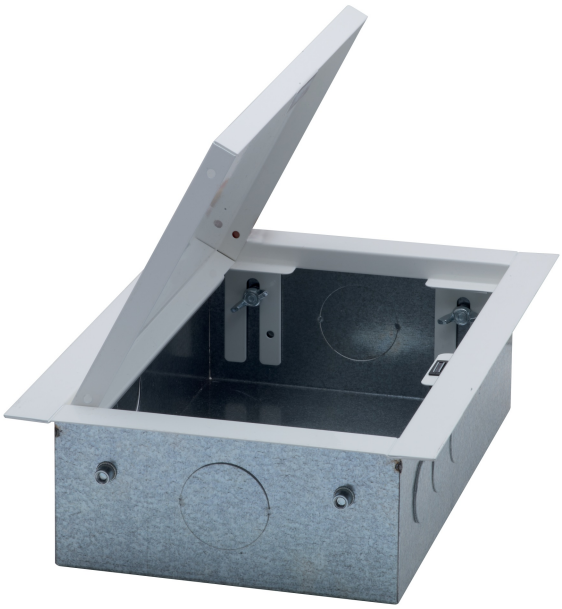

9373

Caja a empotrar por colector de gas.

Especificaciones técnicas

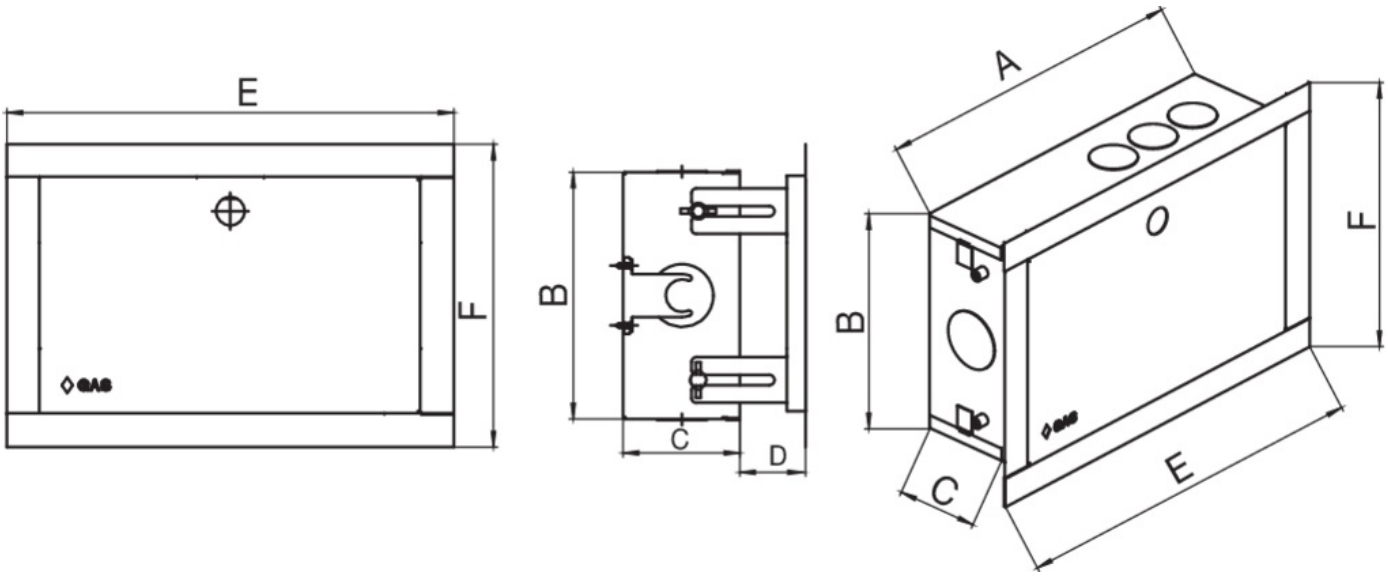

A X B X C	DN	BOX	MASTER BOX	CÓDIGO	D	E	F
300 x 190 x 90	-	-	1	9373000000	50	345	233

Aplicaciones

GAS