BONOMI GROUP

RUBINETTERIE BRESCIANE

FIDO-SFER

9479

Valvula esfera a paso total escuadra, despuès medidor con sistema de medición de la presión en seguridad, conexiones tuerca de 1”/rosca double macho/hembra cerradura de seguridad.

Especificaciones técnicas

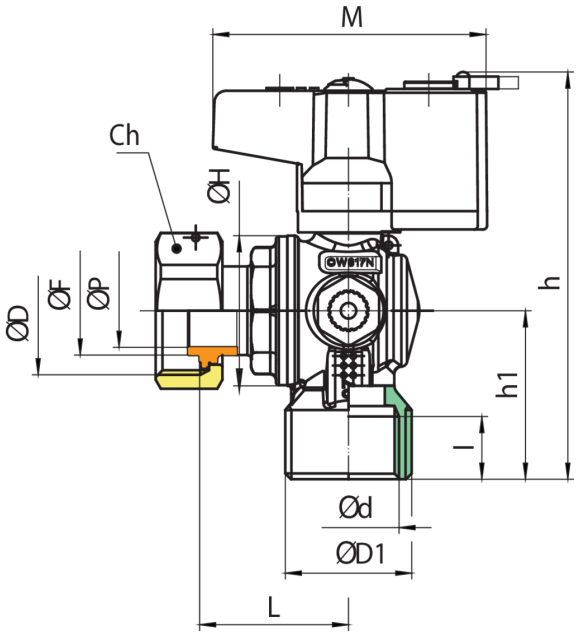

ØD X ØD	DN	BOX	MASTER BOX	CÓDIGO	ØD1	ØP	I	L	ØH	H	H1	CH	ØF	M	MOP	KG
1" x 3/4"	20	-	25	9479580075	1"	19	16,3	39	39	105,5	43,8	37	23	71	5	0,49

Temperature range: -20°C +60°C.

Aplicaciones

GAS