BONOMI GROUP

RUBINETTERIE BRESCIANE

MINI-SFER

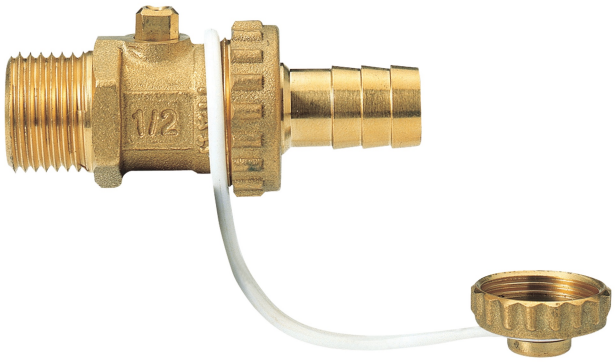

9830

Válvula esfera para descarga caldera, sin palanca, tapón y cadena.

Especificaciones técnicas

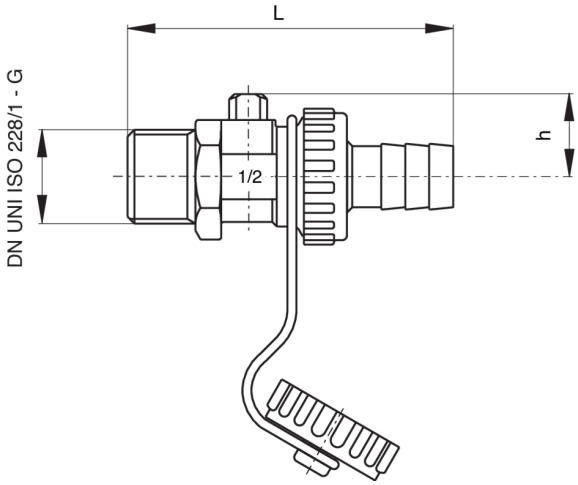

TAMAÑO	DN	BOX	MASTER BOX	CÓDIGO	L	H	KV	PN	KG
1/2"	15	20	80	9830040000	72	17,5	5,4	10	0,12
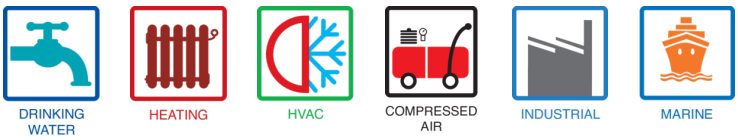
Aplicaciones