ERO-SFER

4947

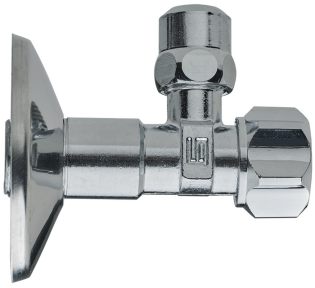

Grifo con tuerca cromado.

Especificaciones técnicas

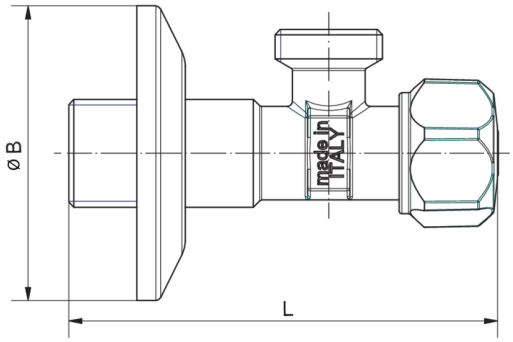

TAMAÑO	DN	BOX	MASTER BOX	CÓDIGO	ØP	L	ØB	KV	PN	KG
1/2"	8	15	135	4947040000	8	85	56	4,3	10	0,14

Aplicaciones