FIDO-SFER

9563

Adaptador para medidor gas y mediciòn de la presiòn (distancia 110-250 mm).

MULTIUTILITY ONLY

Especificaciones técnicas

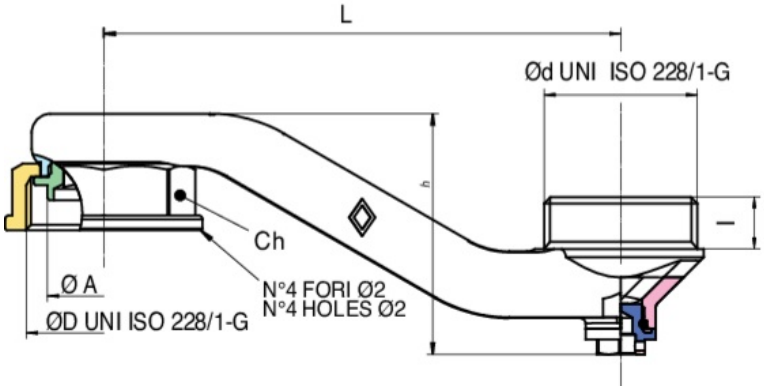

ØD X ØD	DN	BOX	MASTER BOX	CÓDIGO	ØA	CH	I	L	H
1"1/4 x 1"1/4	-	15	30	9563350000	30,5	46	14	140	65

Aplicaciones

GAS